KATALOG NÁHRADNÍCH DÍLŮ
SPARE PARTS BOOK
ERSATZTEILKATALOG
KATALOG CZĘŚCI ZAMIENNYCH
КАТАЛОГ ЗАПАСНЫХ ЧАСТЕЙ

ADAST

V-line 8990.422/S
V-line 8993.422/S
V-line 8994.422/S
V-line 8996.422/S
V-line 8998.422/S

Výdejní stojan na kapalná paliva
Fuel Dispenser
Zapfsäule
Dystrybutor paliw
Раздаточная колонка

MKT 012-09-2017

*)
Specifikace náhradních dílů dle výrobního čísla stojanu.
Specifications of spare parts according to the production number of the fuel dispenser.
Spezifikation der Ersatzteile laut Produktionsnummer der Zapfsäule.
Specyfikacja części zamiennych według numeru fabrycznego dystrybutora.
Спецификация запасных частей согласно производственному номеру колонки.

**)
Nepoužito
It does not used
Nichtverwendete
Niewykorzystane
Неиспользованно

V-line 8990.4xx/S, 8993.4xx/S, 8994.4xx/S, 8996.4xx/S, 8998.4xx/S

1 Výdejní stojan
Fuel Dispenser
Zapfsäule
Dystrybutor paliw
Топливораздаточная колонка 3

2 Výdejní stojan - příslušenství
Fuel Dispenser - accessories
Zapfsäule - Zubehör
Dystrybutor paliw - wyposażenie dodatkowe
Топливораздаточная колонка - принадлежности 5

3 Skelet
Skeleton
Skelett
Szkielet
Скелет 9

4 Skříň DUPLEX - montáž
Case DUPLEX - mounting
Kasten DUPLEX - Montage
Szafa DUPLEX - montaż
Коробка DUPLEX - монтаж 13

5 Maska DUPLEX - montáž
Front cover of dial DUPLEX - mounting
Maske des Zifferblattes DUPLEX - Montage
Maska DUPLEX - montaź
Переднее покрытие циферблата DUPLEX - монтаж 15

6 Skříň DUPLEX (2016) - montáž
Case DUPLEX (2016) - mounting
Kasten DUPLEX (2016) - Montage
Szafa DUPLEX (2016) - montaż
Коробка DUPLEX (2016) - монтаж 19

7 Maska DUPLEX BPR (2016) - montáž
Front cover of dial DUPLEX BPR (2016) - mounting
Maske des Zifferblattes DUPLEX BPR (2016) - Montage
Maska DUPLEX BPR (2016) - montaź
Переднее покрытие циферблата DUPLEX BPR (2016) - монтаж 22

8 Maska DUPLEX PRE (2016) - montáž
Front cover of dial DUPLEX PRE (2016) - mounting
Maske des Zifferblattes DUPLEX PRE (2016) - Montage
Maska DUPLEX PRE (2016) - montaź
Переднее покрытие циферблата DUPLEX PRE (2016) - монтаж 25

9 Hydraulika
Hydraulics
Hydraulik
Hydraulika
Гидравлика 27

10 Hydraulika/SS
Hydraulics/SS
Hydraulik/SS
Hydraulika/SS
Гидравлика/SS 35

11 Odsávání par
Vapour recovery
Dampfabsaugung
Odsysanie oparów
Обратный отвод паров 40

12 Řídicí elektronika
Control electronic
Steuerelektronik
Elektronika sterowania
Управляющая электроника 44

13 Elektrické díly
Electric parts
Elektroteile
Elementy elektryczne
Электрические детали 47

14 Rozvodné krabice
Distribution boxes
Verteilungsdose
Puszki rozdzielcze
Распределительные коробки 50

15 Měřidlo - samostatný katalog náhradních dílů
Metering unit - separate spare parts book
Messer - selbstständig Ersatzteilkatalog
Przepływomierz – oddzielny katalog części zamiennych
Измеритель - раздельный каталог запасных частей

Výdejní stojan	8990.4xx/S
Fuel Dispenser	8993.4xx/S
Zapfsäule	8994.4xx/S
Dystrybutor paliw	8996.4xx/S
Раздаточная колонка	8998.4xx/S

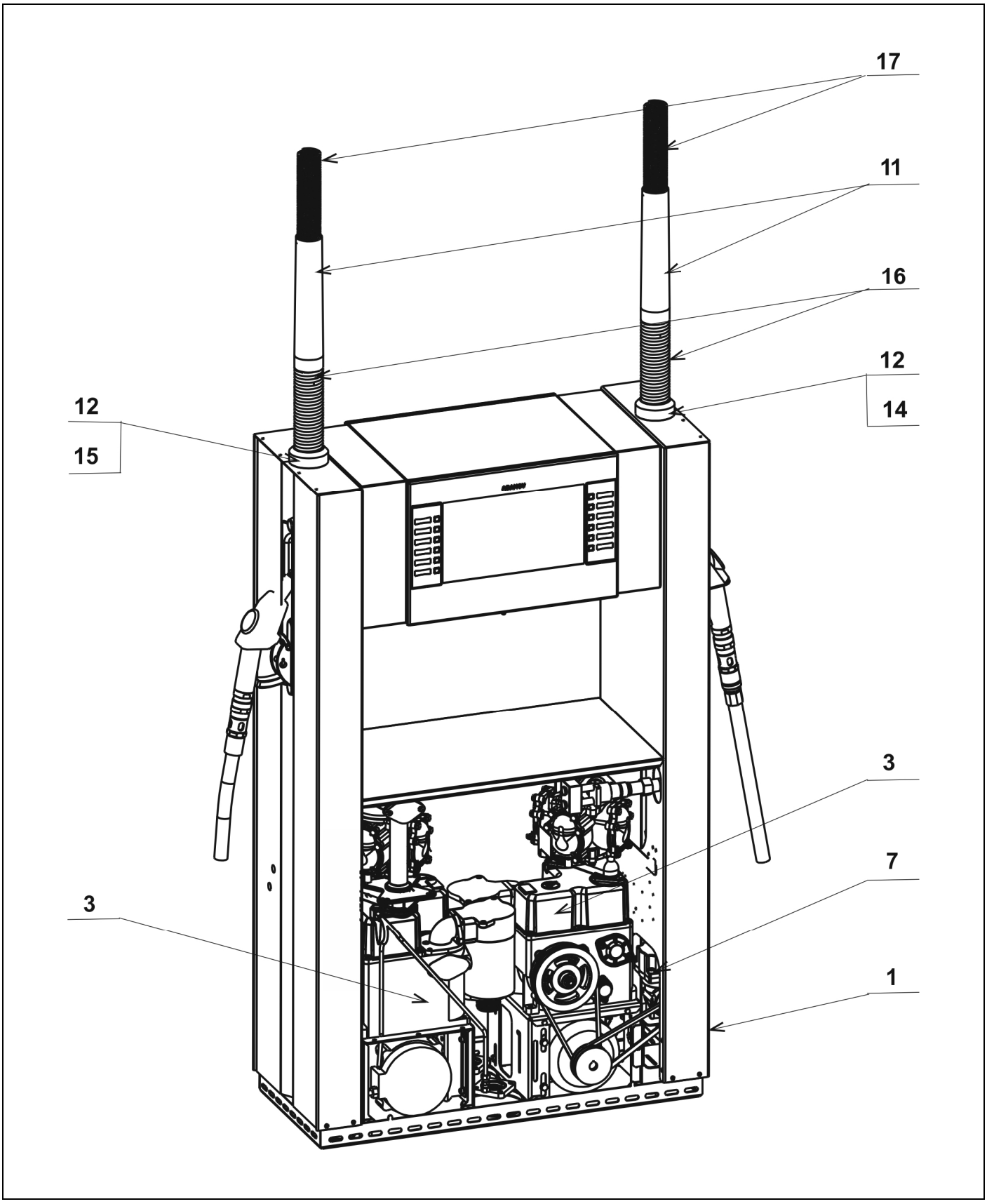

Výdejní stojan **Fuel Dispenser** **Zapfsäule** **Dystrybutor paliw** **Раздаточная колонка**	**8990.4xx/S** **8993.4xx/S** **8994.4xx/S** **8996.4xx/S** **8998.4xx/S**

Pozice číslo Position number Positionsnummer Pozycja numer Номер позиции	Objednací číslo dílu Part ref. no Bestellnummer Zamów. numer Номер детали	Název dílu Name of the part Benennung des Teiles Nazwa części Наименование детали	Platnost od: Availability since: Gültigkeit seit: Ważność od: Действие с:	Popis Description Beschreibung Opis Описание
1	***)**	Skelet Skeleton Skelett Szkielet Скелет		V-line 8990, 8993, 8994 8996, 8998
3	***)**	Hydraulika Hydraulics Hydraulik Hydraulika Гидравлика		Qmax l/min 40, 80, 130
7	***)**	Odsávání par Vapour recovery Dampfabsaugung Odsysanie oparów Обратный отвод паров		
11	**440316492**	Objímka průchozí Transit socket Durchgangsfassung Obejma Обойма проходная		
12	**440316491**	Objímka jisticí Safety socket Sicherungsfassung Obejma bezpieczeństwa Обойма обеспечивающая		
14	**440216459**	Mezikus koaxiální Coaxial immediate piece Koaxialzwischenstück Element pośredni współosiowy Промежуточная коакс. деталь		
15	**440216574**	Mezikus Immediate piece Zwischenstück Element pośredni Промежуточная деталь		
16	**440316490**	Pružina Spring Feder Sprężyna Пружина		
17	**410400692**	Pružina Spring Feder Sprężyna Пружина		

Výdejní stojan - příslušenství	8990.4xx/S
Fuel Dispenser - accessories	8993.4xx/S
Zapfsäule - Zubehör	8994.4xx/S
Dystrybutor paliw - wyposażenie dodatkowe	8996.4xx/S
Раздаточная колонка - принадлежности	8998.4xx/S

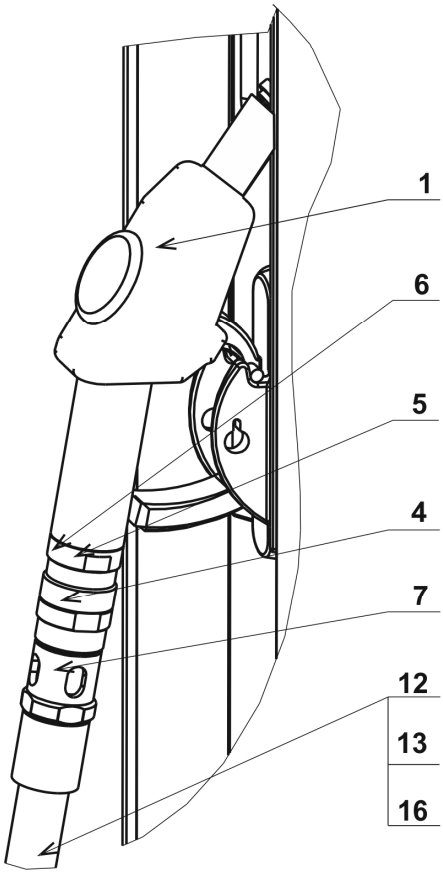

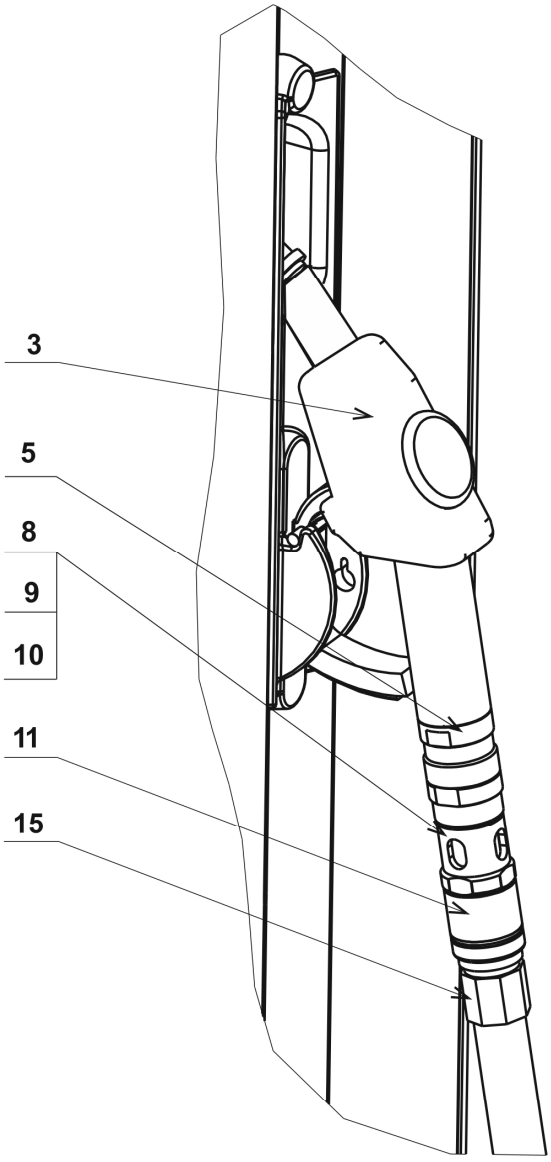

Výdejní stojan - příslušenství	**8990.4xx/S**
Fuel Dispenser - accessories	**8993.4xx/S**
Zapfsäule - Zubehör	**8994.4xx/S**
Dystrybutor paliw - wyposażenie dodatkowe	**8996.4xx/S**
Раздаточная колонка - принадлежности	**8998.4xx/S**

Pozice číslo Position number Positionsnummer Pozycja numer Номер позиции	Objednací číslo dílu Part ref. no Bestellnummer Zamów. numer Номер детали	Název dílu Name of the part Benennung des Teiles Nazwa części Наименование детали	Platnost od: Availability since: Gültigkeit seit: Ważność od: Действие с:	Popis Description Beschreibung Opis Описание
1a ZVA ELAFLEX Q_{max} 40 l/min	**1971011018V** ZVA 3M.1 ELAFLEX	Výdejní pistole DN 19 Dispensing nozzle DN 19 Zapfpistole DN 19 Pistolet do dystrybucji DN 19 Раздаточный пистолет DN 19		bez odsávání par without vapour recovery ohne Dampfabsaugung bez odsysania oparów без обратного отвода паров
1b ZVA ELAFLEX Q_{max} 40 l/min	**1971011017V** ZVA 3M.1R ELAFLEX	Výdejní pistole DN 16 Dispensing nozzle DN 16 Zapfpistole DN 16 Pistolet do dystrybucji DN 16 Раздаточный пистолет DN 16		bez odsávání par without vapour recovery ohne Dampfabsaugung bez odsysania oparów без обратного отвода паров
1c ZVA ELAFLEX Q_{max} 40 l/min	**1971011101V** ZVA 3M.1 SSB ELAFLEX	Výdejní pistole DN 19 Dispensing nozzle DN 19 Zapfpistole DN 19 Pistolet do dystrybucji DN 19 Раздаточный пистолет DN 19		bez odsávání par s trhací spojkou without vapour recovery with rupture coupling ohne Dampfabsaugung mit Abreisskupplung bez odsysania oparów z złączką rozrywalną без обратного отвода паров с разрывной муфтой
1d ZVA ELAFLEX Q_{max} 40 l/min	**1971011102V** ZVA 3M.1R SSB ELAFLEX	Výdejní pistole DN 16 Dispensing nozzle DN 16 Zapfpistole DN 16 Pistolet do dystrybucji DN 16 Раздаточный пистолет DN 16		bez odsávání par s trhací spojkou without vapour recovery with rupture coupling ohne Dampfabsaugung mit Abreisskupplung bez odsysania oparów z złączką rozrywalną без обратного отвода паров с разрывной муфтой
1e Q_{max} 80, 130 l/min	**1971011007V** ZVA 25.3M.1 FS5bar ELAFLEX	Výdejní pistole Dispensing nozzle Zapfpistole Pistolet do dystrybucji Раздаточный пистолет		bez odsávání par without vapour recovery ohne Dampfabsaugung bez odsysania oparów без обратного отвода паров
3a ZVA ELAFLEX Q_{max} 40 l/min	**1971011025V** ZVA X203M GRV3 ELAFLEX	Výdejní pistole DN 16 Dispensing nozzle DN 16 Zapfpistole DN 16 Pistolet do dystrybucji DN 16 Раздаточный пистолет DN 16		s odsáváním par with vapour recovery system mit Dampfabsaugung z odsysaniem oparów с обратным отводом паров
3b ZVA ELAFLEX Q_{max} 40 l/min	**1971011026V** ZVA X203M GRV3 - BL ELAFLEX	Výdejní pistole DN 16 Dispensing nozzle DN 16 Zapfpistole DN 16 Pistolet do dystrybucji DN 16 Раздаточный пистолет DN 16		s odsáváním par with vapour recovery system mit Dampfabsaugung z odsysaniem oparów с обратным отводом паров
4 Q_{max} 40, 80, 130 l/min	**1971012062**	Trhací spojka ELAFLEX Rupture coupling ELAFLEX Abreisskupplung ELAFLEX Złączka rozrywalna ELAFLEX Разрывная муфта ELAFLEX		bez odsávání par without vapour recovery ohne Dampfabsaugung bez odsysania oparów без обратного отвода паров

Výdejní stojan - příslušenství	**8990.4xx/S**
Fuel Dispenser - accessories	**8993.4xx/S**
Zapfsäule - Zubehör	**8994.4xx/S**
Dystrybutor paliw - wyposażenie dodatkowe	**8996.4xx/S**
Раздаточная колонка - принадлежности	**8998.4xx/S**

Pozice číslo Position number Positionsnummer Pozycja numer Номер позиции	Objednací číslo dílu Part ref. no Bestellnummer Zamów. numer Номер детали	Název dílu Name of the part Benennung des Teiles Nazwa części Наименование детали	Platnost od: Availability since: Gültigkeit seit: Ważność od: Действие с:	Popis Description Beschreibung Opis Описание
4 Q_{max} 80, 130 l/min	**1971011089**	Trhací spojka ELAFLEX Rupture coupling ELAFLEX Abreisskupplung ELAFLEX Złączka rozrywalna ELAFLEX Разрывная муфта ELAFLEX	2010 Únor February Februar, Luty Февраль	bez odsávání par without vapour recovery ohne Dampfabsaugung bez odsysania oparów без обратного отвода паров
5 ELAFLEX Q_{max} 40 l/min	**1971012064**	Trhací spojka ELAFLEX Rupture coupling ELAFLEX Abreisskupplung ELAFLEX Złączka rozrywalna ELAFLEX Разрывная муфта ELAFLEX		s odsáváním par with vapour recovery system mit Dampfabsaugung z odsysaniem oparów с обратным отводом паров
6 80, 130 l/min	**410400619**	Přechodka M42x1,5/M34x1,5 Reducer M42x1,5/M34x1,5 Übergangsstück M42x1,5/M34x1,5 Przejściówka M42x1,5/M34x1,5 Переход M42x1,5/M34x1,5		při montáži poz. 1e + 4 at mounting pos. 1e + 4 auf Montage pos. 1e + 4 podczas montażu poz. 1e + 4 при монтаже поз. 1e + 4
7 40, 80, 130 l/min	**425401215**	Hledítko G 1“ Sight glass G 1“ Schauglas G 1“ Wziernik G 1“ Смотровой индикатор G 1“		bez odsávání par without vapour recovery ohne Dampfabsaugung bez odsysania oparów без обратного отвода паров
8 40 l/min	**425401513**	Hledítko M34 Sight glass M34 Schauglas M34 Wziernik M34 Смотровой индикатор M34		s odsáváním par with vapour recovery system mit Dampfabsaugung z odsysaniem oparów с обратным отводом паров
9	**420401514**	Trubka hledítka Sight glass tube Schauglasrohr Rura wziernika Трубка смотр. индикатора		při montáži poz. 8 at mounting pos. 8 auf Montage pos. 8 podczas montażu poz. 8 при монтаже поз. 8
10	**9802890802**	Těsnicí kroužek FPM 8x2 Sealing ring FPM 8x2 Dichtungsring FPM 8x2 Uszczel. pierścień FPM 8x2 Уплотнит. кольцо FPM 8x2		při montáži poz. 8 at mounting pos. 8 auf Montage pos. 8 podczas montażu poz. 8 при монтаже поз. 8
11	**410400502**	Přechodka G 1“/M34 Reducer G 1“/M34 Übergangsstűck G 1“/M34 Przejściówka G 1“/M34 Переход G 1“/M34		při montáži poz. 8 at mounting pos. 8 auf Montage pos. 8 podczas montażu poz. 8 при монтаже поз. 8
12a 40 l/min	**419400804**	Výdejní hadice DN 16 - 4 m / LT Dispensing hose DN 16 - 4 m / LT Zapfschlauch DN 16 - 4 m / LT Wąż do dystrybucji DN 16 - 4 m / LT Раздаточный шланг DN 16 - 4 m/LT		bez odsávání par without vapour recovery ohne Dampfabsaugung bez odsysania oparów без обратного отвода паров
12b 40 l/min	**419400821**	Výdejní hadice DN 16 - 6 m / LT Dispensing hose DN 16 - 6 m / LT Zapfschlauch DN 16 - 6 m / LT Wąż do dystrybucji DN 16 - 6 m / LT Раздаточный шланг DN 16 - 6 m / LT		bez odsávání par without vapour recovery ohne Dampfabsaugung bez odsysania oparów без обратного отвода паров

Výdejní stojan - příslušenství	**8990.4xx/S**
Fuel Dispenser - accessories	**8993.4xx/S**
Zapfsäule - Zubehör	**8994.4xx/S**
Dystrybutor paliw - wyposażenie dodatkowe	**8996.4xx/S**
Раздаточная колонка - принадлежности	**8998.4xx/S**

Pozice číslo Position number Positionsnummer Pozycja numer Номер позиции	Objednací číslo dílu Part ref. no Bestellnummer Zamów. numer Номер детали	Název dílu Name of the part Benennung des Teiles Nazwa części Наименование детали	Platnost od: Availability since: Gültigkeit seit: Ważność od: Действие с:	Popis Description Beschreibung Opis Описание
13a 80 l/min	**419400538**	Výdejní hadice DN 21- 4 m / LT Dispensing hose DN 21 - 4 m / LT Zapfschlauch DN 21 - 4 m / LT Wąż do dystrybucji DN 21 - 4 m / LT Раздаточный шланг DN - 4 m / LT		bez odsávání par without vapour recovery ohne Dampfabsaugung bez odsysania oparów без обратного отвода паров
13b 80 l/min	**419400615**	Výdejní hadice DN 21- 6 m / LT Dispensing hose DN 21 - 6 m / LT Zapfschlauch DN 21 - 6 m / LT Wąż do dystrybucji DN 21 - 6 m / LT Раздаточный шланг DN - 6 m / LT		bez odsávání par without vapour recovery ohne Dampfabsaugung bez odsysania oparów без обратного отвода паров
14a 130 l/min	**419400781**	Výdejní hadice DN 25 - 4 m / LT Dispensing hose DN 25 - 4 m / LT Zapfschlauch DN 25 - 4 m / LT Wąż do dystrybucji DN 25 - 4 m / LT Раздаточный шланг DN 25 - 4 m / LT		bez odsávání par without vapour recovery ohne Dampfabsaugung bez odsysania oparów без обратного отвода паров
14b 130 l/min	**419400720**	Výdejní hadice DN 25 - 6 m / LT Dispensing hose DN 25 - 6 m / LT Zapfschlauch DN 25 - 6 m / LT Wąż do dystrybucji DN 25 - 6 m / LT Раздаточный шланг DN 25 - 6 m / LT		bez odsávání par without vapour recovery ohne Dampfabsaugung bez odsysania oparów без обратного отвода паров
15a 40 l/min	**419300628**	Výdejní hadice koaxiální - 4 m Coaxial dispensing hose - 4 m Koaxialzapfschlauch - 4 m Wąż współosiowy - 4 m Коаксиальный шланг - 4 m		s odsáváním par with vapour recovery system mit Dampfabsaugung z odsysaniem oparów с обратным отводом паров
15b 40 l/min	**419400768**	Výdejní hadice koaxiální - 6 m Coaxial dispensing hose - 6 m Koaxialzapfschlauch - 6 m Wąż współosiowy - 6 m Коаксиальный шланг - 6 m		s odsáváním par with vapour recovery system mit Dampfabsaugung z odsysaniem oparów с обратным отводом паров
16 40, 80, 130 l/min	**1383174034**	Těsnicí kroužek 34x40 Sealing ring 34x40 Dichtungsring 34x40 Uszczel. pierścień 34x40 Уплотнит. кольцо 34x40		bez odsávání par without vapour recovery ohne Dampfabsaugung bez odsysania oparów без обратного отвода паров

Skelet
Skeleton
Skelett
Szkielet
Скелет

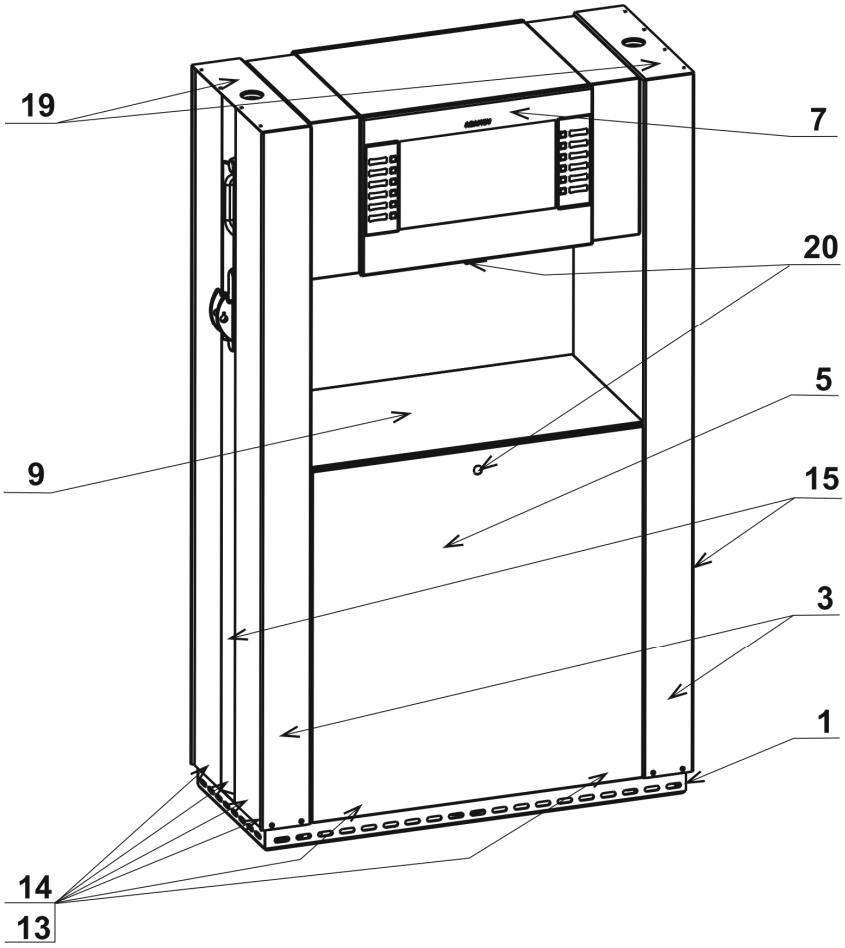

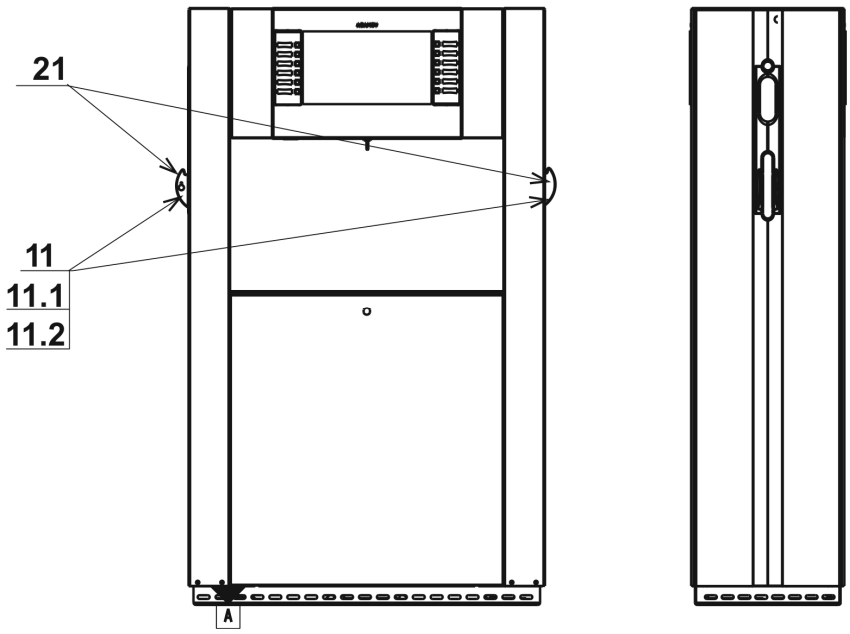

Skelet Skeleton Skelett Szkielet Скелет	Číslo výkresu, Figure number Zeichnungsnummer, Numer rysunku Номер чертежа
	*)

Pozice číslo Position number Positionsnummer Pozycja numer Номер позиции	Objednací číslo dílu Part ref. no Bestellnummer Zamów. numer Номер детали	Název dílu Name of the part Benennung des Teiles Nazwa części Наименование детали	Platnost od: Availability since: Gültigkeit seit: Ważność od: Действие с:	Popis Description Beschreibung Opis Описание
1	445216638	Základ DUPLEX Basement DUPLEX Fundament DUPLEX Baza DUPLEX Фундамент DUPLEX		
1	445222443	Základ DUPLEX - snytek Basement DUPLEX - riveted Fundament DUPLEX - vernietet Baza DUPLEX - nitowane Фундамент DUPLEX - клепаные	2011 Březen March, März Marzec Март	
3	445216547	Sloup MONO Column MONO Säule MONO Kolumna MONO Столб MONO		
3a	445218058	Sloup SMAX Column SMAX Säule SMAX Kolumna SMAX Столб SMAX		V-line 8990.4xx/S
5	445416641	Dveře DUPLEX Door DUPLEX Tür DUPLEX Drzwi DUPLEX Дверь DUPLEX		
5	445327354	Dveře DUPLEX (2016) Door DUPLEX (2016) Tür DUPLEX (2016) Drzwi DUPLEX (2016) Дверь DUPLEX (2016)	2017 Leden January Januar, Styczeń Январь	
7	*)	Skříň DUPLEX - montáž Case DUPLEX - mounting Kasten DUPLEX - Montage Szafa DUPLEX - mont. Коробка DUPLEX - монтаж		
7	*)	Skříň DUPLEX (2016) - montáž Case DUPLEX (2016) - mounting Kasten DUPLEX (2016) - Montage Szafa DUPLEX (2016) - mont. Коробка DUPLEX (2016) - монтаж	2017 Leden January Januar, Styczeń Январь	
9	440216640	Kryt modulu Module cover Modulenverkleidung Osłona modułu Покрытие модуля		
11	445316494	Konzola VP 5000 - PS Bracket VP 5000 - PS Konsole VP 5000 - PS Konsola VP 5000 - PS Консоль VP 5000 - PS		

Skelet Skeleton Skelett Szkielet Скелет	Číslo výkresu, Figure number Zeichnungsnummer, Numer rysunku Номер чертежа
	*)

Pozice číslo Position number Positionsnummer Pozycja numer Номер позиции	Objednací číslo dílu Part ref. no Bestellnummer Zamów. numer Номер детали	Název dílu Name of the part Benennung des Teiles Nazwa części Наименование детали	Platnost od: Availability since: Gültigkeit seit: Ważność od: Действие с:	Popis Description Beschreibung Opis Описание
11.1	420201343	Konzola VP 5000 Bracket VP 5000 Konsole VP 5000 Konsola VP 5000 Консоль VP 5000		
11.2	9035300047	Magnetický spínač Magnetic switch Magnetschalter Wyłącznik magnetyczny Магнитный включатель		
13	440410916	Distance Distance Distanz Dystans Дистанция		
14	440410915	Distance Distance Distanz Dystans Дистанция		
15	445316549	Kryt sloupu MONO Guard of column MONO Verkleidung der Säule MONO Osłona kolumny MONO Покрытие столба MONO		
15a	445318118	Kryt sloupu - plný Guard of column - full Verkleidung der Säule - voll Osłona kolumny - pełny Покрытие столба - полное		V-line 8990.4xx/S
19	440316309	Kotva Fixation Festigung Zakotwienie Крепление		
20	1651351930	Zámek Lock Schloss Zamek Замок		
20	1651421432	Zámek Southco Lock Southco Schloss Southco Zamek Southco Замок Southco	2017 Leden January Januar, Styczeń Январь	
21	1651421010	Zámek T1316 Lock T1316 Schloss T1316 Zamek T1316 Замок T1316		

Skelet Skeleton Skelett Szkielet Скелет	Číslo výkresu, Figure number Zeichnungsnummer, Numer rysunku Номер чертежа
	*)

Pozice číslo Position number Positionsnummer Pozycja numer Номер позиции	Objednací číslo dílu Part ref. no Bestellnummer Zamów. numer Номер детали	Název dílu Name of the part Benennung des Teiles Nazwa części Наименование детали	Platnost od: Availability since: Gültigkeit seit: Ważność od: Действие с:	Popis Description Beschreibung Opis Описание
22	1804362074	Závora zámku Southco Latch Llock Southco Riegelschloss Southco Zasuwa zamka Southco Поднимающийся запор Southco	2017 Leden January Januar, Styczeń Январь	

Skříň DUPLEX - montážní podsestava
Case DUPLEX - assembly group
Kasten DUPLEX - mont. Zusammenstellung
Szafa DUPLEX - podzespół mont.
Коробка DUPLEX - сборка

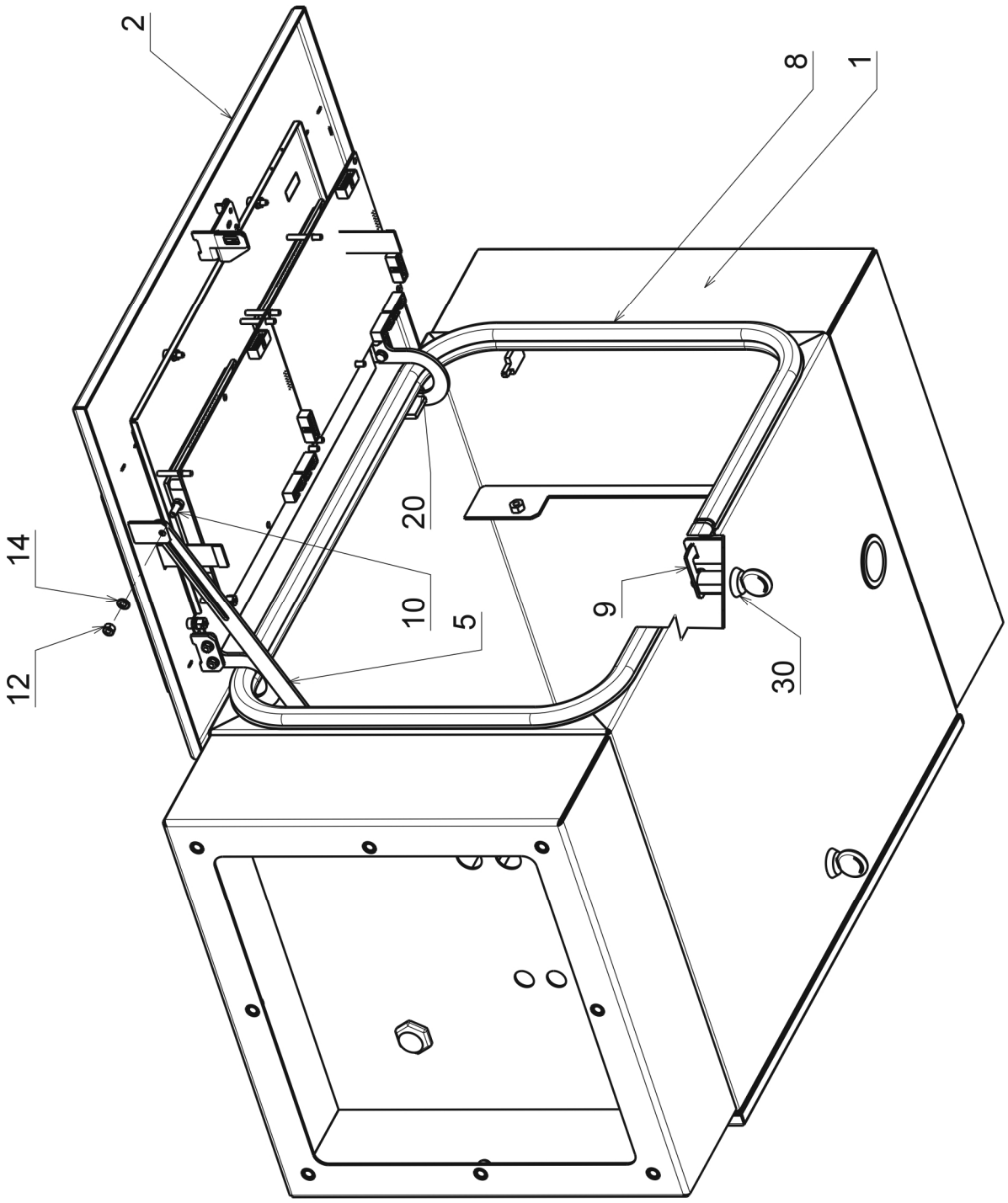

Skříň DUPLEX – montážní podsestava Case DUPLEX – assembly group Kasten DUPLEX – mont. Zusammenstellung Szafa DUPLEX – podzespół mont. Коробка DUPLEX – сборка	Číslo výkresu, Figure number Zeichnungsnummer, Numer rysunku Номер чертежа
	*)

Pozice číslo Position number Positionsnummer Pozycja numer Номер позиции	Objednací číslo dílu Part ref. no Bestellnummer Zamów. numer Номер детали	Název dílu Name of the part Benennung des Teiles Nazwa części Наименование детали	Platnost od: Availability since: Gültigkeit seit: Ważność od: Действие с:	Popis Description Beschreibung Opis Описание
1	445216658	Skříň DUPLEX – svarek Case DUPLEX – weldment Kasten DUPLEX – Schweißstück Szafa DUPLEX – spawana Коробка DUPLEX – сварная деталь		
2	*)	Maska DUPLEX – montážní podsestava Front cover of dial DUPLEX – assembly group Maske DUPLEX – mont. Zusammenstellung Maska DUPLEX – podzespół mont. Переднее покрытие DUPLEX – сборка		
5	440416204	Vzpěra zajišťovací Guard brace Sperrspreize Podpora bezpieczeństwa Растяжка крепежная		
8	9310440501	Těsnění s kov. výztuží Gasket with metal support Dichtung mit Metallbewehrung Uszczelka z usztywnieniem metalowym Уплотнение с стальным креплением		
9	440414366	Závora odjišťovací Release bar Entsicherungsriegel Zasuwa Поднимающийся запор		
10	1001400512	Šroub M 5 × 12 Screw M 5 × 12 Schraube M 5 × 12 Śruba M 5 × 12 Винт M 5 × 12		
12	1021620050	Matice M 5 Nut M 5 Mutter M 5 Nakrętka M 5 Гайка M 5		
14	1034596420	Podložka Washer Unterlegscheibe Podkładka Шайба		
20	1038109127	Závlačka 1,6 × 12 Split pin 1,6 × 12 Splint 1,6 × 12 Zawleczka 1,6 × 12 Шплинт 1,6 × 12		
30	1651351930	Zámek Lock Schloss Zamek Замок		

Maska DUPLEX - montážní podsestava
Front cover of dial DUPLEX - assembly group
Maske des Zifferblattes DUPLEX - mont. Zusammenstellung
Maska DUPLEX - podzespół mont.
Переднее покрытие циферблата DUPLEX - сборка

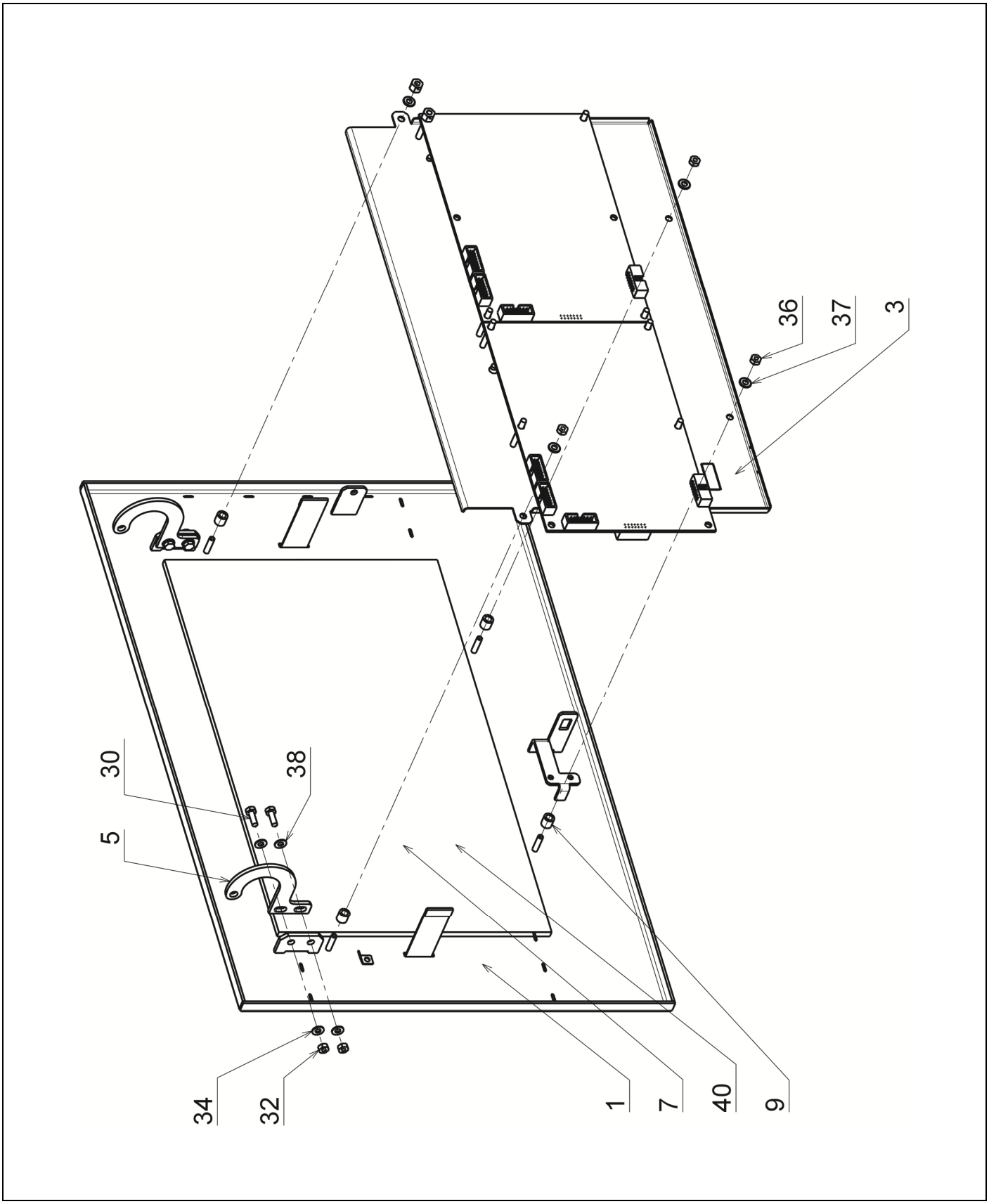

Maska DUPLEX – montážní podsestava Front cover of dial DUPLEX – assembly group Maske des Zifferblattes DUPLEX – mont. Zusammenstellung Maska DUPLEX – podzespół mont. Переднее покрытие циферблата DUPLEX – сборка	Číslo výkresu, Figure number Zeichnungsnummer, Numer rysunku Номер чертежа
	*)

Pozice číslo Position number Positionsnummer Pozycja numer Номер позиции	Objednací číslo dílu Part ref. no Bestellnummer Zamów. numer Номер детали	Název dílu Name of the part Benennung des Teiles Nazwa części Наименование детали	Platnost od: Availability since: Gültigkeit seit: Ważność od: Действие с:	Popis Description Beschreibung Opis Описание
1	445316660	Maska PRE DUPLEX Front cover of dial PRE DUPLEX Maske des Zifferblattes PRE DUPLEX Maska PRE DUPLEX Переднее покрытие циферблата PRE DUPLEX		s předvolbou – PRE 1 with preselection – PRE 1 mit Vorwahl – PRE 1 z preselekcją – PRE 1 с предварительным выбором – PRE 1
1	445317632	Maska BPR DUPLEX Front cover of dial BPR DUPLEX Maske des Zifferblattes BPR DUPLEX Maska BPR DUPLEX Переднее покрытие циферблата BPR DUPLEX		bez předvolby – PRE 0 without preselection – PRE 0 ohne Vorwahl – PRE 0 bez preselekcji – PRE 0 без предварительного выбора – PRE 0
1	445316832	Maska plná Full front cover of dial Vollmaske des Zifferblattes Maska pełna Сплошное переднее покрытие циферблата		jednostranné VS: P – pravé L – levé one-sided FD: P – right L – left einseitige Zapfsäule: P – rechts L – links jednostronne DP: P – prawe L – lewe односторонние ТРК: P – правые L – левые
3	445316667	Číselník DUPLEX Dial DUPLEX Zifferblatt DUPLEX Podzielnia tarczowa DUPLEX Циферблат DUPLEX		oboustranné VS: O two-sided FD: O beiderseitige Zapfsäule: O obustronne DP: O двусторонние ТРК: O
3	445317671	Číselník DUPLEX jednostranný One-sided dial DUPLEX Einseitig Zifferblatt DUPLEX Podzielnia tarczowa jednostronna DUPLEX Односторонний циферблат DUPLEX		jednostranné VS: P – pravé L – levé one-sided FD: P – right L – left einseitige Zapfsäule: P – rechts L – links jednostronne DP: P – prawe L – lewe односторонние ТРК: P – правые L – левые
3	445321451	Číselník DUPLEX unifikovaný Dial DUPLEX unified Zifferblatt DUPLEX einheitlich Podzielnia tarczowa DUPLEX zunifikowana Циферблат DUPLEX унифицированный	2009 Červenec July, Juli Lipiec Июль	Nahrazuje 445316667, 445317671 Replaces 445316667, 445317671 Ersetzt 445316667, 445317671 Zastępuje 445316667, 445317671 Заменяет 445316667, 445317671

Maska DUPLEX – montážní podsestava Front cover of dial DUPLEX – assembly group Maske des Zifferblattes DUPLEX – mont. Zusammenstellung Maska DUPLEX – podzespół mont. Переднее покрытие циферблата DUPLEX – сборка	Číslo výkresu, Figure number Zeichnungsnummer, Numer rysunku Номер чертежа
	*)

Pozice číslo Position number Positionsnummer Pozycja numer Номер позиции	Objednací číslo dílu Part ref. no Bestellnummer Zamów. numer Номер детали	Název dílu Name of the part Benennung des Teiles Nazwa części Наименование детали	Platnost od: Availability since: Gültigkeit seit: Ważność od: Действие с:	Popis Description Beschreibung Opis Описание
5	**440416419**	Závěs masky Hinge of front cover Maskescharnier Zawieszenie maski Навеска переднего покрытия		
7	**440416149**	Sklo Glass Glas Szkło Стекло		
9	**440416443**	Distance číselníku Dial distance Zifferblattdistanz Dystans podzielni tarcz. Дистанция		
9	**9035011020**	Distance číselníku Dial distance Zifferblattdistanz Dystans podzielni tarcz. Дистанция	2009 Červenec July, Juli Lipiec Июль	
30	**1001400512**	Šroub M 5 × 12 Screw M 5 × 12 Schraube M 5 × 12 Śruba M 5 × 12 Винт M 5 × 12		
32	**1020000050**	Matice M 5 Nut M 5 Mutter M 5 Nakrętka M 5 Гайка M 5		
34	**1034590053**	Podložka 5,3 – nerez Washer 5,3 – stainless steel Unterlegscheibe 5,3 – Rostfrei Podkładka 5,3 – nierdzewna Шайба 5,3 – нержавеющая		
36	**1020000040**	Matice M 4 Nut M 4 Mutter M 4 Nakrętka M 4 Гайка M 4		
37	**1034590043**	Podložka 4,3 – nerez Washer 4,3 – stainless steel Unterlegscheibe 4,3 – Rostfrei Podkładka 4,3 – nierdzewna Шайба 4,3 – нержавеющая		
38	**1030200053**	Podložka 5,3 Washer 5,3 Unterlegscheibe 5,3 Podkładka 5,3 Шайба 5,3		

Maska DUPLEX – montážní podsestava Front cover of dial DUPLEX – assembly group Maske des Zifferblattes DUPLEX – mont. Zusammenstellung Maska DUPLEX – podzespół mont. Переднее покрытие циферблата DUPLEX – сборка	Číslo výkresu, Figure number Zeichnungsnummer, Numer rysunku Номер чертежа
	*)

Pozice číslo Position number Positionsnummer Pozycja numer Номер позиции	Objednací číslo dílu Part ref. no Bestellnummer Zamów. numer Номер детали	Název dílu Name of the part Benennung des Teiles Nazwa części Наименование детали	Platnost od: Availability since: Gültigkeit seit: Ważność od: Действие с:	Popis Description Beschreibung Opis Описание
40	9321330360	Fólie DUPLOMONT 6 × 43000 Foil DUPLOMONT 6 × 43000 Folie DUPLOMONT 6 × 43000 Fólie DUPLOMONT 6 × 43000 Фольга DUPLOMONT 6 × 43000		

Skříň DUPLEX (2016) – montáž Case DUPLEX (2016) – mounting Kasten DUPLEX (2016) – Montage Szafa DUPLEX (2016) – montaż Коробка DUPLEX (2016) – монтаж	Platnost od: Availability since Gültigkeit seit: Ważność od: Действие с: 1. 1. 2017	Číslo výkresu, Figure number Zeichnungsnummer, Numer rysunku Номер чертежа *)

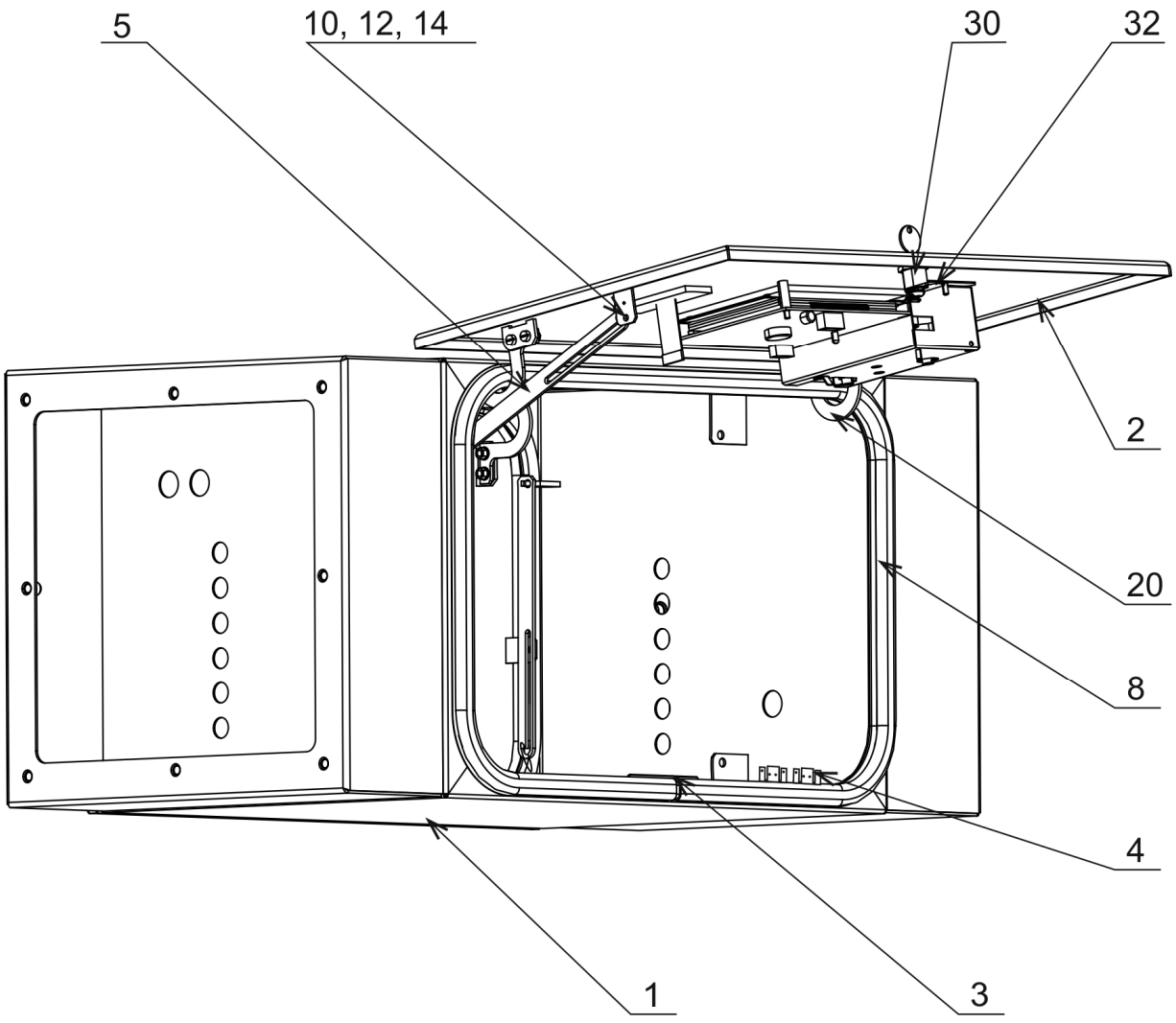

Skříň DUPLEX (2016) – montáž Case DUPLEX (2016) – mounting Kasten DUPLEX (2016) – Montage Szafa DUPLEX (2016) – montaż Коробка DUPLEX (2016) – монтаж	Platnost od: Availability since Gültigkeit seit: Ważność od: Действие с: 1. 1. 2017	Číslo výkresu, Figure number Zeichnungsnummer, Numer rysunku Номер чертежа *)

Pozice číslo Position number Positionsnummer Pozycja numer Номер позиции	Objednací číslo dílu Part ref. no Bestellnummer Zamów. numer Номер детали	Název dílu Name of the part Benennung des Teiles Nazwa części Наименование детали	Platnost od: Availability since: Gültigkeit seit: Ważność od: Действие с:	Popis Description Beschreibung Opis Описание
1	445226759	Skříň DUPLEX (2016) – svarek Case DUPLEX (2016) – weldment Kasten DUPLEX (2016) – Schweißstück Szafa DUPLEX (2016) – spawana Коробка DUPLEX (2016) – сварная деталь		
2a	445326980 *)	Maska DUPLEX BPR – montáž (2016) Front cover of dial DUPLEX BPR – mounting (2016) Maske DUPLEX BPR – Montage (2016) Maska DUPLEX BPR – montaż (2016) Переднее покрытие DUPLEX BPR – монтаж (2016)		
2b	445326977 *)	Maska DUPLEX PRE – montáž (2016) Front cover of dial DUPLEX PRE – mounting (2016) Maske DUPLEX PRE – Montage (2016) Maska DUPLEX PRE – montaż (2016) Переднее покрытие DUPLEX BPR – монтаж (2016)		
2c	445327026 *)	Maska plná – montáž (2016) Full front cover – mounting (2016) Vollwandigmaske – Montage (2016) Maska pełna – montaż (2016) Маска полная – монтаж (2016)		
2d	445326752 *)	Maska PRE – montáž (2016) Front cover of dial PRE – mounting (2016) Maske PRE – Montage (2016) Maska PRE – montaż (2016) Переднее покрытие BPR – монтаж (2016)		V-line 8990.4xx/S
2e	445327026 *)	Maska plná – montáž (2016) Full front cover – mounting (2016) Vollwandigmaske – Montage (2016) Maska pełna – montaż (2016) Маска полная – монтаж (2016)		V-line 8990.4xx/S
2f	445427105 *)	Maska DUPLEX BPR – montáž (2016) Front cover of dial DUPLEX BPR – mounting (2016) Maske DUPLEX BPR – Montage (2016) Maska DUPLEX BPR – montaż (2016) Переднее покрытие DUPLEX BPR – монтаж (2016)		signalizace odsávani par sig. vapor recovery sig. Dampf-Rückgewinnung syg. ods. oparów сиг. улавливания паров
3	440421962	Lišta zamykání Locking bar Sperrleiste Sztaba blokująca Задвижка		
4	440426827	Nosník totalizérů Beam total counter Träger Summenzähler Belka totalizer Луч тотализеров		
5	440416204	Vzpěra zajišťovací Guard brace Sperrspreize Podpora bezpieczeństwa Растяжка крепежная		

Skříň DUPLEX (2016) – montáž Case DUPLEX (2016) – mounting Kasten DUPLEX (2016) – Montage Szafa DUPLEX (2016) – montaż Коробка DUPLEX (2016) – монтаж	Platnost od: Availability since Gültigkeit seit: Ważność od: Действие с: 1. 1. 2017	Číslo výkresu, Figure number Zeichnungsnummer, Numer rysunku Номер чертежа *)

Pozice číslo Position number Positionsnummer Pozycja numer Номер позиции	Objednací číslo dílu Part ref. no Bestellnummer Zamów. numer Номер детали	Název dílu Name of the part Benennung des Teiles Nazwa części Наименование детали	Platnost od: Availability since: Gültigkeit seit: Ważność od: Действие с:	Popis Description Beschreibung Opis Описание
8	**9310440501**	Těsnění s kov. Výztuží 3,05 m Gasket with metal support 3,05 m Dichtung mit Metallbewehrung 3,05 m Uszczelka z usztywnieniem metalowym 3,05 m Уплотнение с стальным креплением 3,05 м		
10	**1001400512**	Šroub M 5 × 12 Screw M 5 × 12 Schraube M 5 × 12 Śruba M 5 × 12 Винт M 5 × 12		
12	**1021620050**	Matice M 5 Nut M 5 Mutter M 5 Nakrętka M 5 Гайка M 5		
14	**1034596420**	Podložka 6,4 × 20 - nerez Washer 6,4 × 20 – steinless steel Unterlegscheibe 6,4 × 20 - rostfrei Podkładka 6,4 × 20 - nierdzewna Шайба 6,4 × 20 - нержавещщая		
20	**1038109127**	Závlačka 1,6 × 12 Split pin 1,6 × 12 Splint 1,6 × 12 Zawleczka 1,6 × 12 Шплинт 1,6 × 12		
30	**1651422109**	Zámek Southco Lock Southco Schloss Southco Zamek Southco Замок Southco		
32	**1804362074**	Závora zámku Southco Latch Llock Southco Riegelschloss Southco Zasuwa zamka Southco Поднимающийся запор Southco		

Maska DUPLEX BPR (2016) – montáž
Front cover of dial DUPLEX BPR (2016) – mounting
Maske des Zifferblattes DUPLEX BPR (2016) – Montage
Maska DUPLEX BPR (2016) – montaź
Переднее покрытие циферблата DUPLEX BPR (2016) – монтаж

Platnost od:
Availability since
Gültigkeit seit:
Ważność od:
Действие с:
1. 1. 2017

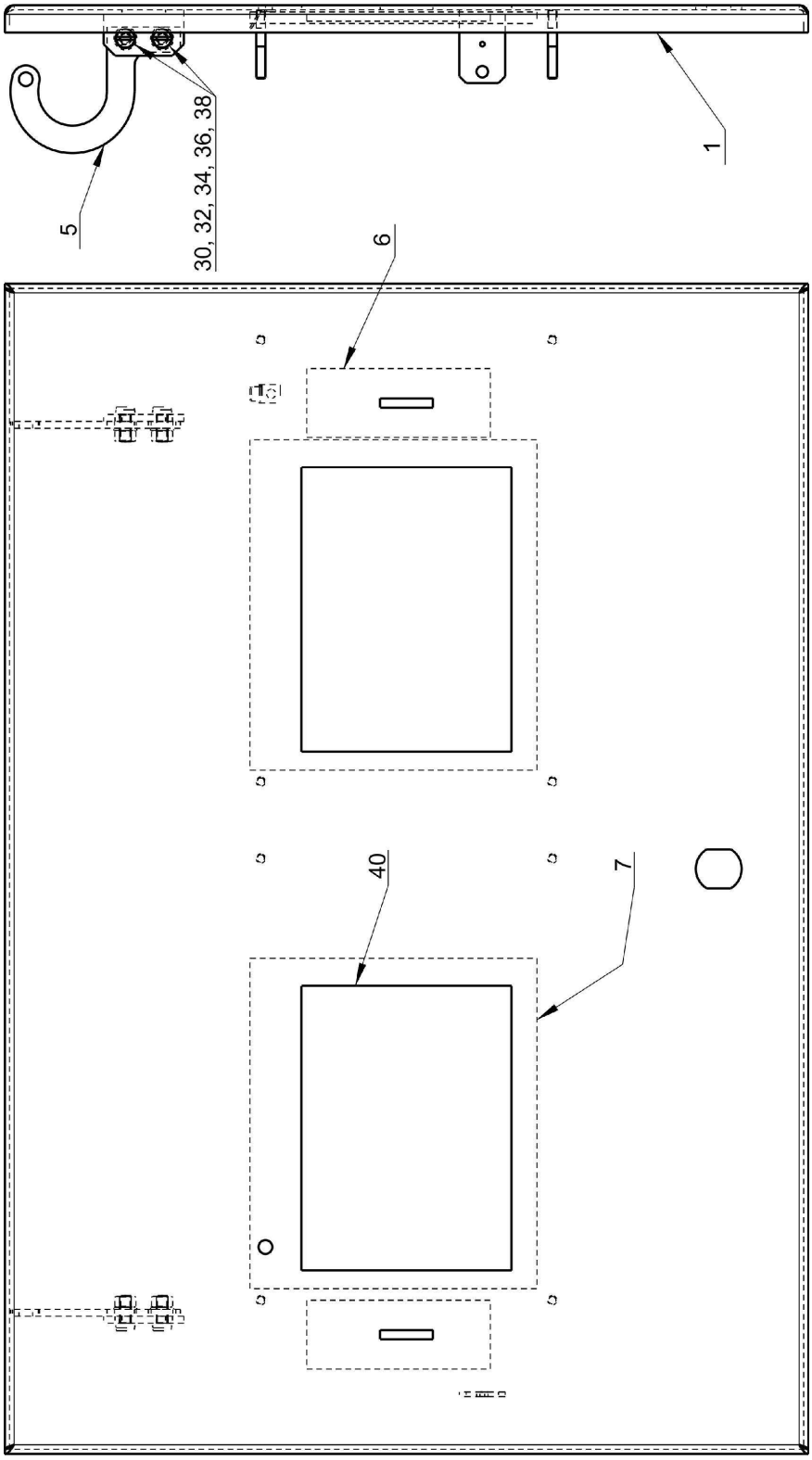

Maska DUPLEX BPR (2016) – montáž Front cover of dial DUPLEX BPR (2016) – mounting Maske des Zifferblattes DUPLEX BPR (2016) – Montage Maska DUPLEX BPR (2016) – montaź Переднее покрытие циферблата DUPLEX BPR (2016) – монтаж	Platnost od: Availability since Gültigkeit seit: Ważność od: Действие с: 1. 1. 2017	Číslo výkresu, Figure number Zeichnungsnummer, Numer rysunku Номер чертежа **445326980 *)**

Pozice číslo Position number Positionsnummer Pozycja numer Номер позиции	Objednací číslo dílu Part ref. no Bestellnummer Zamów. numer Номер детали	Název dílu Name of the part Benennung des Teiles Nazwa części Наименование детали	Platnost od: Availability since: Gültigkeit seit: Ważność od: Действие с:
1	**445326978**	Maska DUPLEX (2016) – svarek Front cover of dial DUPLEX (2016) – weldment Maske des Zifferblattes DUPLEX (2016) – Schweißstück Maska DUPLEX (2016) – spawane Переднее покрытие циферблата DUPLEX (2016) – сварная деталь	
5	**440416419**	Závěs masky Hinge of front cover Maskescharnier Zawieszenie maski Навеска переднего покрытия	
6	**440411896**	Sklo infra 58 × 40 × 3 Glass infra 58 × 40 × 3 Glas infra 58 × 40 × 3 Szkło wyświetlacza 58 × 40 × 3 Стекло инфракрасного 58 × 40 × 3	
7	**440420746**	Sklo displeje Glass display Glasdisplay Szkło infra Стекло дисплея	
30	**1001400512**	Šroub M 5 × 12 Screw M 5 × 12 Schraube M 5 × 12 Śruba M 5 × 12 Винт M 5 × 12	
32	**1020000050**	Matice M 5 Nut M 5 Mutter M 5 Nakrętka M 5 Гайка M 5	
34	**1034590053**	Podložka 5,3 – nerez Washer 5,3 – stainless steel Unterlegscheibe 5,3 – rostfrei Podkładka 5,3 – nierdzewna Шайба 5,3 – нержавеющая	
38	**1030200053**	Podložka 5,3 Washer 5,3 Unterlegscheibe Podkładka Шайба	
40	**9321330360**	Fólie DUPLOMONT 6 × 43000 – 1,2 m Foil DUPLOMONT 6 × 43000 – 1,2 m Folie DUPLOMONT 6 × 43000 – 1,2 m Fólie DUPLOMONT 6 × 43000 – 1,2 m Фольга DUPLOMONT 6 × 43000 – 1,2 м	

Maska DUPLEX BPR – sig. odsavani (2016) – montáž Front cover of dial BPR – sig. vapor recovery (2016) – mounting Maske DUPLEX BPR – sig. Dampf-Rückgewinnung (2016) – Montage Maska DUPLEX BPR – syg. ods. oparów (2016) – montaż Переднее покрытие DUPLEX BPR – сиг. улавливания паров (2016) – монтаж	Platnost od: Availability since Gültigkeit seit: Ważność od: Действие с: 1. 1. 2017	Číslo výkresu, Figure number Zeichnungsnummer, Numer rysunku Номер чертежа **445427105 *)**

Pozice číslo Position number Positionsnummer Pozycja numer Номер позиции	Objednací číslo dílu Part ref. no Bestellnummer Zamów. numer Номер детали	Název dílu Name of the part Benennung des Teiles Nazwa części Наименование детали	Platnost od: Availability since: Gültigkeit seit: Ważność od: Действие с:
1	**445326978**	Maska DUPLEX (2016) – svarek Front cover of dial DUPLEX (2016) – weldment Maske des Zifferblattes DUPLEX (2016) – Schweißstück Maska DUPLEX (2016) – spawane Переднее покрытие циферблата DUPLEX (2016) – сварная деталь	
5	**440416419**	Závěs masky Hinge of front cover Maskescharnier Zawieszenie maski Навеска переднего покрытия	
6	**440411896**	Sklo infra 58 × 40 × 3 Glass infra 58 × 40 × 3 Glas infra 58 × 40 × 3 Szkło wyświetlacza 58 × 40 × 3 Стекло инфракрасного 58 × 40 × 3	
7	**440420746**	Sklo displeje Glass display Glasdisplay Szkło infra Стекло дисплея	
30	**1001400512**	Šroub M 5 × 12 Screw M 5 × 12 Schraube M 5 × 12 Śruba M 5 × 12 Винт M 5 × 12	
32	**1020000050**	Matice M 5 Nut M 5 Mutter M 5 Nakrętka M 5 Гайка M 5	
34	**1034590053**	Podložka 5,3 – nerez Washer 5,3 – stainless steel Unterlegscheibe 5,3 – rostfrei Podkładka 5,3 – nierdzewna Шайба 5,3 – нержавеющая	
38	**1030200053**	Podložka 5,3 Washer 5,3 Unterlegscheibe Podkładka Шайба	
40	**9321330360**	Fólie DUPLOMONT 6 × 43000 – 1,2 m Foil DUPLOMONT 6 × 43000 – 1,2 m Folie DUPLOMONT 6 × 43000 – 1,2 m Fólie DUPLOMONT 6 × 43000 – 1,2 m Фольга DUPLOMONT 6 × 43000 – 1,2 м	

Maska DUPLEX PRE (2016) – montáž
Front cover of dial DUPLEX PRE (2016) - mounting
Maske des Zifferblattes DUPLEX PRE (2016) – Montage
Maska DUPLEX PRE (2016) – montaź
Переднее покрытие циферблата DUPLEX PRE (2016) – монтаж

Platnost od:
Availability since
Gültigkeit seit:
Ważność od:
Действие с:
1. 1. 2017

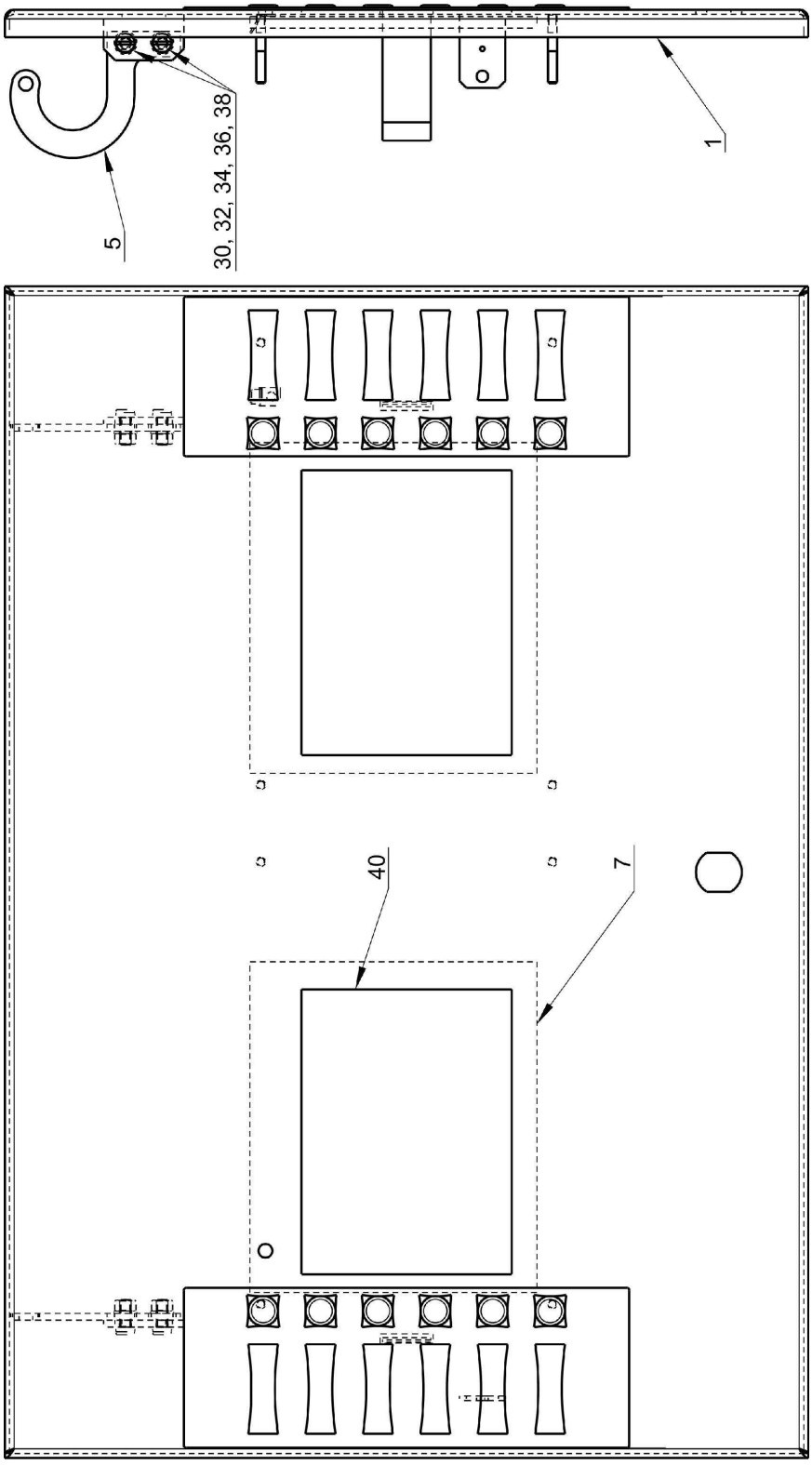

Maska DUPLEX PRE (2016) – montáž Front cover of dial DUPLEX PRE (2016) – mounting Maske des Zifferblattes DUPLEX PRE (2016) – Montage Maska DUPLEX PRE (2016) – montaź Переднее покрытие циферблата DUPLEX PRE (2016) – монтаж	Platnost od: Availability since Gültigkeit seit: Ważność od: Действие с: 1. 1. 2017	Číslo výkresu, Figure number Zeichnungsnummer, Numer rysunku Номер чертежа **445326977 *)**

Pozice číslo Position number Positionsnummer Pozycja numer Номер позиции	Objednací číslo dílu Part ref. no Bestellnummer Zamów. numer Номер детали	Název dílu Name of the part Benennung des Teiles Nazwa części Наименование детали	Platnost od: Availability since: Gültigkeit seit: Ważność od: Действие с:
1	**445326978**	Maska DUPLEX (2016) – svarek Front cover of dial DUPLEX (2016) – weldment Maske des Zifferblattes DUPLEX (2016) – Schweißstück Maska DUPLEX (2016) – spawane Переднее покрытие циферблата DUPLEX (2016) – сварная деталь	
5	**440416419**	Závěs masky Hinge of front cover Maskescharnier Zawieszenie maski Навеска переднего покрытия	
7	**440420746**	Sklo displeje Glass display Glasdisplay Szkło wyświetlacza Стекло дисплея	
30	**1001400512**	Šroub M 5 × 12 Screw M 5 × 12 Schraube M 5 × 12 Śruba M 5 × 12 Винт M 5 × 12	
32	**1020000050**	Matice M 5 Nut M 5 Mutter M 5 Nakrętka M 5 Гайка M 5	
34	**1034590053**	Podložka 5,3 – nerez Washer 5,3 – stainless steel Unterlegscheibe 5,3 – rostfrei Podkładka 5,3 – nierdzewna Шайба 5,3 – нержавеющая	
38	**1030200053**	Podložka 5,3 Washer 5,3 Unterlegscheibe Podkładka Шайба	
40	**9321330360**	Fólie DUPLOMONT 6 × 43000 – 1,2 m Foil DUPLOMONT 6 × 43000 – 1,2 m Folie DUPLOMONT 6 × 43000 – 1,2 m Fólie DUPLOMONT 6 × 43000 – 1,2 m Фольга DUPLOMONT 6 × 43000 – 1,2 м	

Hydraulika Hydraulics Hydraulik Hydraulika Гидравлика	8994.4xx/S 8996.4xx/S 8998.4xx/S

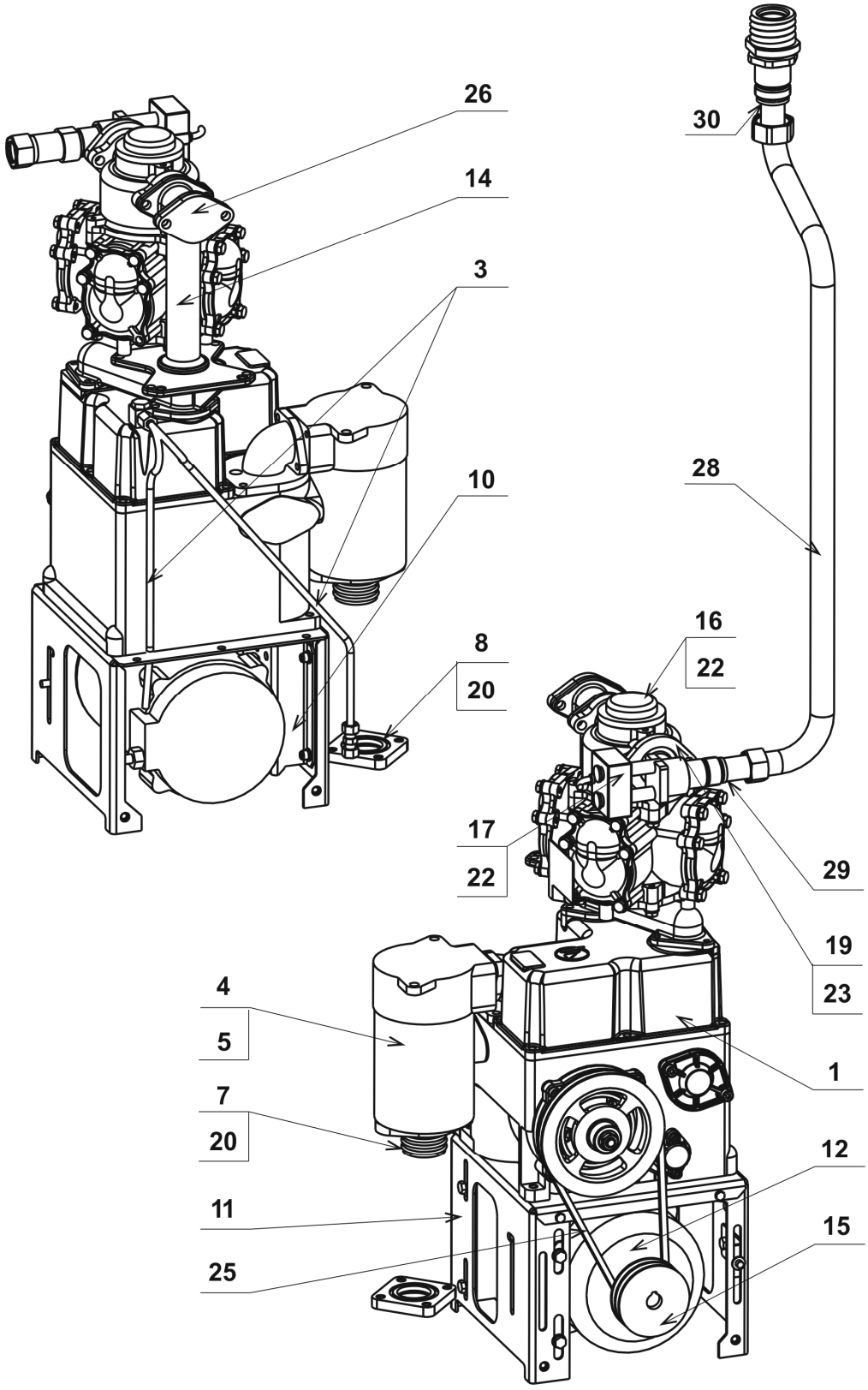

Hydraulika Hydraulics Hydraulik Hydraulika Гидравлика	Číslo výkresu, Figure number Zeichnungsnummer, Numer rysunku Номер чертежа
	*)

Pozice číslo Position number Positionsnummer Pozycja numer Номер позиции	Objednací číslo dílu Part ref. no Bestellnummer Zamów. numer Номер детали	Název dílu Name of the part Benennung des Teiles Nazwa części Наименование детали	Platnost od: Availability since: Gültigkeit seit: Ważność od: Действие с:	Popis Description Beschreibung Opis Описание
1a	459400575 *)	Čerpací monoblok P 640.50/2 Pumping monoblock P 640.50/2 Pumpenmonoblock P 640.50/2 Monoblok pompowy P 640.50/2 Насосный моноблок P 640.50/2		40
1b	459400590 *)	Čerpací monoblok P 640.50/2-ATC Pumping monoblock P 640.50/2-ATC Pumpenmonoblock P 640.50/2-ATC Monoblok pompowy P 640.50/2-ATC Насосный моноблок P 640.50/2-ATC		40
1c	459400576 *)	Čerpací monoblok P 640.100/2 Pumping monoblock P 640.100/2 Pumpenmonoblock P 640.100/2 Monoblok pompowy P 640.100/2 Насосный моноблок P 640.100/2		80, 130
1d	459400591 *)	Čerpací monoblok P 640.100/2-ATC Pumping monoblock P 640.100/2-ATC Pumpenmonoblock P 640.100/2-ATC Monoblok pompowy P 640.100/2-ATC Насосный моноблок P 640.100/2-ATC		80, 130
3a	440411009	Trubka odvzdušňovací Deaeration tube Entlüftungsrohr Rura odpowietrzająca Трубка обезвоздушивающая		podzemní úložiště underground tankplace Tankanlage untertag podziemne miejsce подземное пространство
3b	440318373	Trubka odvzdušňovací NU Deaeration tube Entlüftungsrohr Rura odpowietrzająca Трубка обезвоздушивающая		nadzemní úložiště upground tankplace Tankanlage obertag nadziemne miejsce надземное пространство
4a	429301050	Filtr 30 Filter 30 Filter 30 Filtr 30 Фильтр 30		40, 80, 130
4b	429401595	Filtr 10-12-60 Filter 10-12-60 Filter 10-12-60 Filtr 10-12-60 Фильтр 10-12-60		40, 80, 130 nerez - čistitelný stainless steel - cleanable Rostfrei - reinigungsbeständig nierdzewna stal - oczyszczalny нержавеющая сталь очистный

Hydraulika Hydraulics Hydraulik Hydraulika Гидравлика	8990.4xx/S

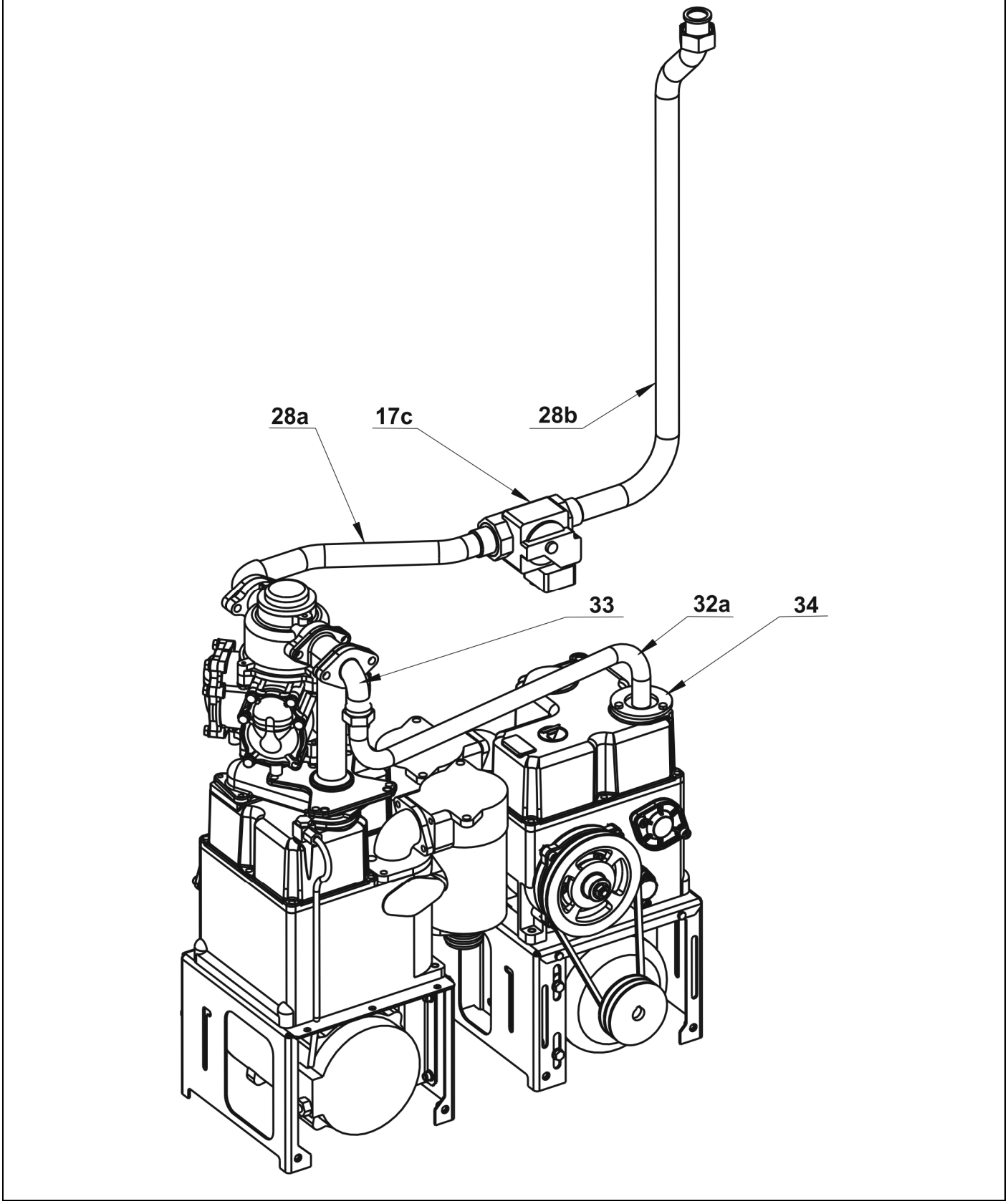

Hydraulika Hydraulics Hydraulik Hydraulika Гидравлика	Číslo výkresu, Figure number Zeichnungsnummer, Numer rysunku Номер чертежа
	*)

Pozice číslo Position number Positionsnummer Pozycja numer Номер позиции	Objednací číslo dílu Part ref. no Bestellnummer Zamów. numer Номер детали	Název dílu Name of the part Benennung des Teiles Nazwa części Наименование детали	Platnost od: Availability since: Gültigkeit seit: Ważność od: Действие с:	Popis Description Beschreibung Opis Описание
5	**440411091**	Těsnění BASIC Gasket BASIC Dichtung BASIC Uszczelka BASIC Уплотнение BASIC		40, 80, 130
7	**440317598**	Připojovací kus 250-CP Connection piece 250-CP Verbindungstück 250-CP Element przyłączeniowy 250-CP Присоединительная деталь 250-CP		40, 80, 130
8	**440316345**	Příruba PS G 1 ½“ Flange PS G 1 ½“ Flansch PS G 1 ½“ Kołnierz PS G 1 ½“ Фланец PS G 1 ½“		40, 80, 130
10	**445315702**	Konzola motoru Motor bracket Motorkonsole Konsola silnika Консоль двигателя		40, 80, 130
11	**445316497**	Konzola monobloku Monoblock bracket Monoblockkonsole Konsola monobloka Консоль моноблока		40, 80, 130
12a	**9024440034**	Motor 0,55 kW Motor 0,55 kW Motor 0,55 kW Silnik 0,55 kW Двигатель 0,55 kW		40
12b	**9024440038**	Motor 1,10 kW Motor 1,10 kW Motor 1,10 kW Silnik 1,10 kW Двигатель 1,10 kW		40, 80, 130
14	**455200556**	Strom - svarek Tree - weldment Baum - Schweißstück Element rozrządowy i nośny spawany Распределительная и несущая деталь - сварная деталь		40, 80, 130
15a	**440415829**	Řemenice MATR Belt pulley MATR Keilriemenscheibe MATR Koło cięgnowe MATR Ременный шкив MATR		40

Hydraulika Hydraulics Hydraulik Hydraulika Гидравлика	8993.4xx/S

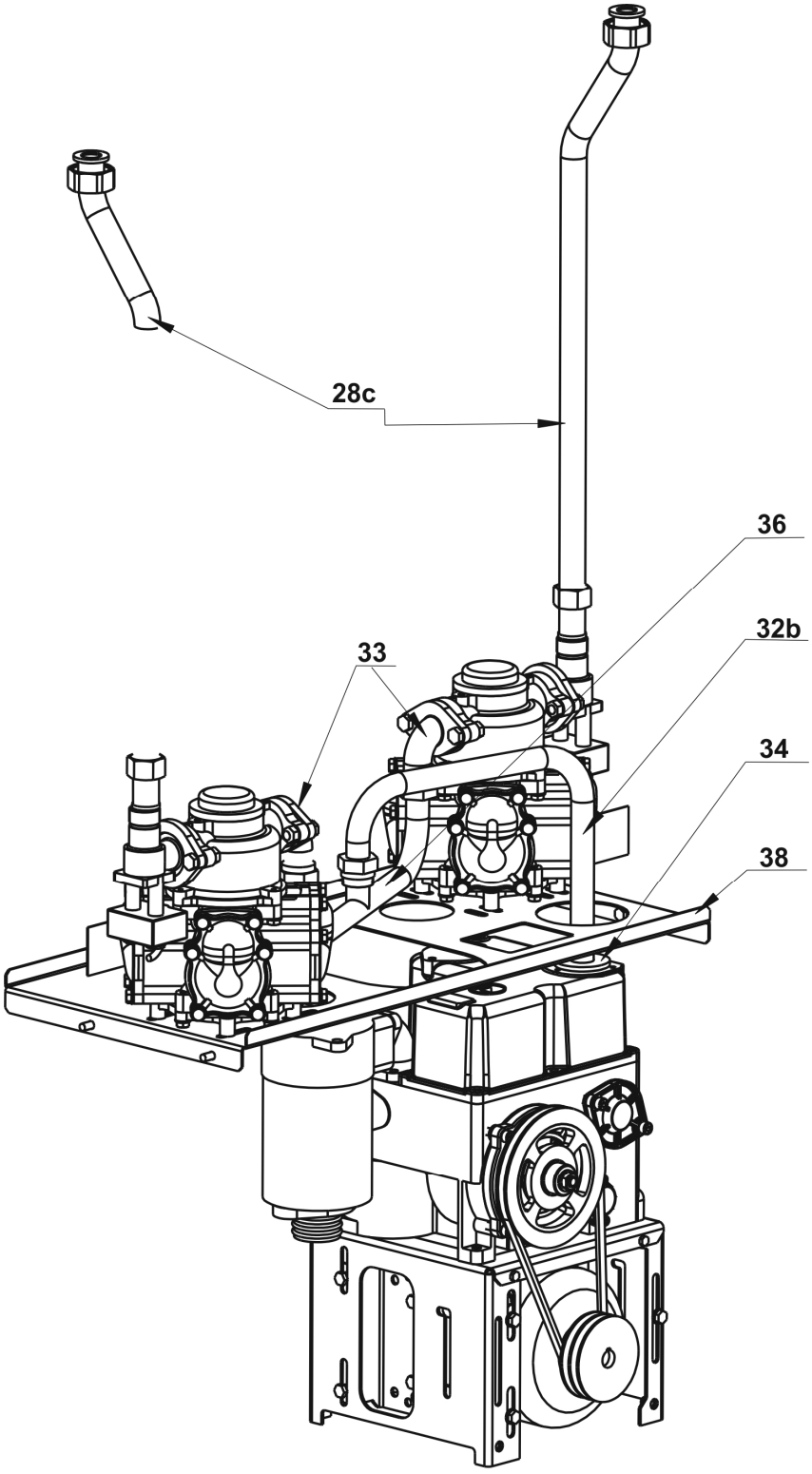

Hydraulika Hydraulics Hydraulik Hydraulika Гидравлика	Číslo výkresu, Figure number Zeichnungsnummer, Numer rysunku Номер чертежа
	*)

Pozice číslo Position number Positionsnummer Pozycja numer Номер позиции	Objednací číslo dílu Part ref. no Bestellnummer Zamów. numer Номер детали	Název dílu Name of the part Benennung des Teiles Nazwa części Наименование детали	Platnost od: Availability since: Gültigkeit seit: Ważność od: Действие с:	Popis Description Beschreibung Opis Описание
15b	**440415830**	Řemenice MAXR Belt pulley MAXR Keilriemenscheibe MAXR Koło cięgnowe MAXR Ременный шкив MAXR		80, 130
15c	**440416584**	Řemenice dvojitá Belt pulley double Keilriemenscheibe zweifach Koło cięgnowe Ременный шкив двойной		40 s odsáváním par with vapour recovery system mit Dampfabsaugung z odsysaniem oparów с обрат. отводом паров
16	***)**	Měřidlo se snímačem Measuring unit with sensor Messeinheit mit Geber Miernik z czujnikiem Измерительный прибор с датчиком		40, 80, 130
17a	**2684002086**	Rohový ventil ON-OFF DANFOSS Angular valve ON-OFF DANFOSS Eckventil ON-OFF DANFOSS Zawór kątowy ON-OFF DANFOSS Роговой клапан ON-OFF DANFOSS		40, 80
17b	**2684002087**	Rohový ventil proporcionální DANFOSS Proportional angular valve DANFOSS Proportionaleckventil DANFOSS Zawór kątowy proporcjonalny DANFOSS Роговой клапан пропорциональный DANFOSS		40/110, 40/60 Výdej s přepínáním průtoku Output with switch-over Ausgabe mit Umschaltung Dystrybucja z przełączaniem przepływu Выдача с переключением. протока
17	**2684002114**	Proporcionální ventil s přírubou Proportional valves with flange Proportionalventile mit Flansch Zawór proporcjonalny z kołnierzem Пропорциональный клапан с фланцем	2009 Červenec July, Juli Lipiec Июль	40, 80
17c	**2684002092**	Ventil ACV Valve ACV Ventil ACV Zawór ACV Клапан ACV		130
19	**440416586**	Příruba ventilu Valve flange Ventilflansch Kołnierz zawóra Фланец клапана		40, 80, 130

Hydraulika Hydraulics Hydraulik Hydraulika Гидравлика	Číslo výkresu, Figure number Zeichnungsnummer, Numer rysunku Номер чертежа
	*)

Pozice číslo Position number Positionsnummer Pozycja numer Номер позиции	Objednací číslo dílu Part ref. no Bestellnummer Zamów. numer Номер детали	Název dílu Name of the part Benennung des Teiles Nazwa części Наименование детали	Platnost od: Availability since: Gültigkeit seit: Ważność od: Действие с:	Popis Description Beschreibung Opis Описание
20	**1382810503**	Kroužek NBR 70 50 x 3 Ring NBR 70 50 x 3 Ring NBR 70 50 x 3 Pierścień NBR 70 50 x 3 Кольцо NBR 70 50 x 3		40, 80, 130
22	**1382810402**	Kroužek NBR 70 40 x 2 Ring NBR 70 40 x 2 Ring NBR 70 40 x 2 Pierścień NBR 70 40 x 2 Кольцо NBR 70 40 x 2		40, 80, 130
23	**1092500480**	Kroužek pojistný 48 Safety ring 48 Sicherheitsring 48 Pierścień bezpieczeństwa 48 Кольцо предохранительное 48		40, 80, 130
25a	**9310639132**	Řemen klínový Z10 x 710 ELEKTROOIL V-belt Z10 x 710 ELEKTROOIL Keilriemen Z10 x 710 ELEKTROOIL Pas klinowy Z10 x 710 ELEKTROOIL Клиновой ремень Z10 x 710 ELEKTROOIL		40
25b	**9310639230**	Řemen klínový A13 x 710 ELEKTROOIL V-belt A13 x 710 ELEKTROOIL Keilriemen A13 x 710 ELEKTROOIL Pas klinowy A13 x 710 ELEKTROOIL Клиновой ремень A13 x 710 ELEKTROOIL		80, 130
26	**440416633**	Příruba zaslepovací Blind flange Verblendete Flansch Kołnierz zasłep. Фланец заглушенный		
28	**445318948**	Trubka DUPLEX G 1“ - G 1 ¼“ Tube DUPLEX G 1“ - G 1 ¼“ Rohr DUPLEX G 1“ - G 1 ¼“ Rura DUPLEX G 1“ - G 1 ¼“ Трубка DUPLEX G 1“ - G 1 ¼“		
28a	**445318123**	Trubka SMAX-1 Tube SMAX-1 Rohr SMAX-1 Rura SMAX-1 Трубка SMAX-1		130
28b	**445318125**	Trubka SMAX-2 Tube SMAX-2 Rohr SMAX-2 Rura SMAX-2 Трубка SMAX-2		130

Hydraulika Hydraulics Hydraulik Hydraulika Гидравлика	Číslo výkresu, Figure number Zeichnungsnummer, Numer rysunku Номер чертежа
	*)

Pozice číslo Position number Positionsnummer Pozycja numer Номер позиции	Objednací číslo dílu Part ref. no Bestellnummer Zamów. numer Номер детали	Název dílu Name of the part Benennung des Teiles Nazwa części Наименование детали	Platnost od: Availability since: Gültigkeit seit: Ważność od: Действие с:	Popis Description Beschreibung Opis Описание
28c	**445319025**	Trubka sestava MONO Tube group MONO Rohr Zusammenstellung MONO Rura zespół MONO Трубка сборка MONO		40
29	**1971012068**	Těsnění ELAFLEX VD 33/24 ELAFLEX Gasket VD 33/24 Dichtung ELAFLEX VD 33/24 Uszczelka ELAFLEX VD 33/24 Уплотнение ELAFLEX VD 33/24		40, 80, 130
30	**1971012128**	Těsnění ELAFLEX VD 42/29 ELAFLEX Gasket VD 42/29 Dichtung ELAFLEX VD 42/29 Uszczelka ELAFLEX VD 42/29 Уплотнение ELAFLEX VD 42/29		40, 80, 130
32a	**445318074**	Trubka montáž - strom Tube mounting - tree Rohr Montage - Baum Rura montaź Element rozrządowy i nośny Трубка монтаж - Распределительная и несущая деталь		130
32b	**445318090**	Trubka DUO Tube DUO Rohr DUO Rura DUO Трубка DUO		40
33	**445406835**	Kus připojovací Connecting part Anschlusstück Złącze Элемент соединительный		130
34	**440418093**	Příruba převlečná Topcoat flange Überwurf Flansch Kołnierz Фланец накидный		130
36	**445318089**	Trubka DUO Tube DUO Rohr DUO Rura DUO Трубка DUO		40
38	**440218084**	Konzola měřidla DUO Measuring bracket DUO Messeinheit Konsole DUO Konsola miernika DUO Консоль измерительново прибора DUO		40

Hydraulika/SS Hydraulics/SS Hydraulik/SS Hydraulika/SS Гидравлика/SS	Platnost od: Availability since: Gültigkeit seit: Ważność od: Действие с: 1. 1. 2017	Číslo výkresu, Figure number Zeichnungsnummer, Numer rysunku Номер чертежа *)

Pozice číslo Position number Positionsnummer Pozycja numer Номер позиции	Objednací číslo dílu Part ref. no Bestellnummer Zamów. numer Номер детали	Název dílu Name of the part Benennung des Teiles Nazwa części Наименование детали	Platnost od: Availability since: Gültigkeit seit: Ważność od: Действие с:	Popis Description Beschreibung Opis Описание
1a	459400728 *)	Čerpací monoblok P 640.50/2/SS Pumping monoblock P 640.50/2/SS Pumpenmonoblock P 640.50/2/SS Monoblok pompowy P 640.50/2/SS Насосный моноблок P 640.50/2/SS		40
1b	459400730 *)	Čerpací monoblok P 640.50/2/SS/ATC Pumping monoblock P 640.50/2/SS/ATC Pumpenmonoblock P 640.50/2/SS/ATC Monoblok pompowy P 640.50/2/SS/ATC Насосный моноблок P 640.50/2/SS/ATC		40
1c	459400729 *)	Čerpací monoblok P 640.100/2/SS Pumping monoblock P 640.100/2/SS Pumpenmonoblock P 640.100/2/SS Monoblok pompowy P 640.100/2/SS Насосный моноблок P 640.100/2/SS		80, 130
1d	459400731 *)	Čerpací monoblok P 640.100/2/SS/ATC Pumping monoblock P 640.100/2/SS/ATC Pumpenmonoblock P 640.100/2/SS/ATC Monoblok pompowy P 640.100/2/SS/ATC Насосный моноблок P 640.100/2/SS/ATC		80, 130
3a	440411009	Trubka odvzdušňovací PU Deaeration tube PU Entlüftungsrohr PU Rura odpowietrzająca PU Трубка обезвоздушивающая PU		podzemní úložiště underground tankplace Tankanlage untertag podziemne miejsce подземное пространство
3b	440318373	Trubka odvzdušňovací NU Deaeration tube NU Entlüftungsrohr NU Rura odpowietrzająca NU Трубка обезвоздушивающая NU		nadzemní úložiště upground tankplace Tankanlage obertag nadziemne miejsce надземное пространство
4	429301855	Filtr SS Filter SS Filter SS Filtr SS Фильтр SS		40, 80, 130
5	440411091	Těsnění BASIC Gasket BASIC Dichtung BASIC Uszczelka BASIC Уплотнение BASIC		40, 80
7	440327083	Připojovací kus 160-CP Connection piece 160-CP Verbindungstück 160-CP Element przyłączeniowy 160-CP Присоединительная деталь 160-CP		40, 80

Hydraulika/SS Hydraulics/SS Hydraulik/SS Hydraulika/SS Гидравлика/SS	Platnost od: Availability since: Gültigkeit seit: Ważność od: Действие с: 1. 1. 2017	Číslo výkresu, Figure number Zeichnungsnummer, Numer rysunku Номер чертежа *)

Pozice číslo Position number Positionsnummer Pozycja numer Номер позиции	Objednací číslo dílu Part ref. no Bestellnummer Zamów. numer Номер детали	Název dílu Name of the part Benennung des Teiles Nazwa części Наименование детали	Platnost od: Availability since: Gültigkeit seit: Ważność od: Действие с:	Popis Description Beschreibung Opis Описание
8	**440316345**	Příruba PS G 1 ½“ Flange PS G 1 ½“ Flansch PS G 1 ½“ Kołnierz PS G 1 ½“ Фланец PS G 1 ½“		40, 80
10	**445315702**	Konzola motoru Motor bracket Motorkonsole Konsola silnika Консоль двигателя		40, 80
11	**445316497**	Konzola monobloku Monoblock bracket Monoblockkonsole Konsola monobloka Консоль моноблока		40, 80
12a	**9024440034**	Motor 0,55 kW Motor 0,55 kW Motor 0,55 kW Silnik 0,55 kW Двигатель 0,55 kW		40
12a	**9024440036**	Motor 0,75 kW Motor 0,75 kW Motor 0,75 kW Silnik 0,75 kW Двигатель 0,75 kW	2017 Květen May, Mai Maj Май	40
12b	**9024440038**	Motor 1,10 kW Motor 1,10 kW Motor 1,10 kW Silnik 1,10 kW Двигатель 1,10 kW		40, 80
14	**455200556**	Strom - svarek Tree - weldment Baum - Schweißstück Element rozrządowy i nośny spawany Распределительная и несущая деталь - сварная деталь		40, 80, 130
15a	**440415829**	Řemenice MATR Belt pulley MATR Keilriemenscheibe MATR Koło cięgnowe MATR Ременный шкив MATR		40
15b	**440415830**	Řemenice MAXR Belt pulley MAXR Keilriemenscheibe MAXR Koło cięgnowe MAXR Ременный шкив MAXR		80, 130

Hydraulika/SS Hydraulics/SS Hydraulik/SS Hydraulika/SS Гидравлика/SS	Platnost od: Availability since: Gültigkeit seit: Ważność od: Действие с: 1. 1. 2017	Číslo výkresu, Figure number Zeichnungsnummer, Numer rysunku Номер чертежа *)

Pozice číslo Position number Positionsnummer Pozycja numer Номер позиции	Objednací číslo dílu Part ref. no Bestellnummer Zamów. numer Номер детали	Název dílu Name of the part Benennung des Teiles Nazwa części Наименование детали	Platnost od: Availability since: Gültigkeit seit: Ważność od: Действие с:	Popis Description Beschreibung Opis Описание
15c	**440416584**	Řemenice dvojitá Belt pulley double Keilriemenscheibe zweifach Koło cięgnowe Ременный шкив двойной		40 s odsáváním par with vapour recovery system mit Dampfabsaugung z odsysaniem oparów с обрат. отводом паров
15d	**440416082**	Řemenice trojitá Belt pulley triple Keilriemenscheibe dreifach Koło cięgnowe Ременный шкив тройной		2 × 40 s odsáváním par with vapour recovery system mit Dampfabsaugung z odsysaniem oparów с обрат. отводом паров
16	***)**	Měřidlo se snímačem Measuring unit with sensor Messeinheit mit Geber Miernik z czujnikiem Измерительный прибор с датчиком		40, 80
17a	**2684002086**	Rohový ventil ON-OFF DANFOSS Angular valve ON-OFF DANFOSS Eckventil ON-OFF DANFOSS Zawór kątowy ON-OFF DANFOSS Роговой клапан ON-OFF DANFOSS		40, 80
17b	**2684002087**	Rohový ventil proporcionální DANFOSS Proportional angular valve DANFOSS Proportionaleckventil DANFOSS Zawór kątowy proporcjonalny DANFOSS Роговой клапан пропорциональный DANFOSS		40/110, 40/60 Výdej s přepínáním průtoku Output with switch-over Ausgabe mit Umschaltung Dystrybucja z przełączaniem przepływu Выдача с переключением. протока
17	**2684002114**	Proporcionální ventil s přírubou Proportional valves with flange Proportionalventile mit Flansch Zawór proporcjonalny z kołnierzem Пропорциональный клапан с фланцем	2009 Duben April Kwiecień Апрель	40, 80
19	**440416586**	Příruba ventilu Valve flange Ventilflansch Kołnierz zawóra Фланец клапана		40, 80
20	**1382810503**	Kroužek NBR 70 50 x 3 Ring NBR 70 50 x 3 Ring NBR 70 50 x 3 Pierścień NBR 70 50 x 3 Кольцо NBR 70 50 x 3		40, 80

Hydraulika/SS Hydraulics/SS Hydraulik/SS Hydraulika/SS Гидравлика/SS	Platnost od: Availability since: Gültigkeit seit: Ważność od: Действие с: 1. 1. 2017	Číslo výkresu, Figure number Zeichnungsnummer, Numer rysunku Номер чертежа *)

Pozice číslo Position number Positionsnummer Pozycja numer Номер позиции	Objednací číslo dílu Part ref. no Bestellnummer Zamów. numer Номер детали	Název dílu Name of the part Benennung des Teiles Nazwa części Наименование детали	Platnost od: Availability since: Gültigkeit seit: Ważność od: Действие с:	Popis Description Beschreibung Opis Описание
22	**1382810402**	Kroužek NBR 70 40 x 2 Ring NBR 70 40 x 2 Ring NBR 70 40 x 2 Pierścień NBR 70 40 x 2 Кольцо NBR 70 40 x 2		40, 80
23	**1092500480**	Kroužek pojistný 48 Safety ring 48 Sicherheitsring 48 Pierścień bezpieczeństwa 48 Кольцо предохранительное 48		40, 80
25a	**9310639132**	Řemen klínový Z10 x 710 ELEKTROOIL V-belt Z10 x 710 ELEKTROOIL Keilriemen Z10 x 710 ELEKTROOIL Pas klinowy Z10 x 710 ELEKTROOIL Клиновой ремень Z10 x 710 ELEKTROOIL		40
25b	**9310639230**	Řemen klínový A13 x 710 ELEKTROOIL V-belt A13 x 710 ELEKTROOIL Keilriemen A13 x 710 ELEKTROOIL Pas klinowy A13 x 710 ELEKTROOIL Клиновой ремень A13 x 710 ELEKTROOIL		80
26	**440416633**	Příruba zaslepovací Blind flange Verblendete Flansch Kołnierz zasłep. Фланец заглушенный		
28a	**445319025**	Trubka sestava MONO Tube group MONO Rohr Zusammenstellung MONO Rura zespół MONO Трубка сборка MONO		40, 80
28a	**445321133**	Trubka sestava 1.4 Tube group 1.4 Rohr Zusammenstellung 1.4 Rura zespół 1.4 Трубка сборка 1.4	2009 Duben April Kwiecień Апрель	40, 80
28b	**445319026**	Trubka - sestava DUO 2 Tube - assy DUO 2 Rohr - Zusam. DUO 2 Rura - zestaw DUO 2 Трубка - сборка DUO 2		2 × 40
28b	**445321378**	Trubka 5.4 levá Tube 5.4 left Rohr 5.4 links Rura 5.4 lewa Трубка 5.4 лева	2009 Červen June, Juni Czerwiec Июнь	2 × 40

Hydraulika/SS Hydraulics/SS Hydraulik/SS Hydraulika/SS Гидравлика/SS	Platnost od: Availability since: Gültigkeit seit: Ważność od: Действие с: 1. 1. 2017	Číslo výkresu, Figure number Zeichnungsnummer, Numer rysunku Номер чертежа *)

Pozice číslo Position number Positionsnummer Pozycja numer Номер позиции	Objednací číslo dílu Part ref. no Bestellnummer Zamów. numer Номер детали	Název dílu Name of the part Benennung des Teiles Nazwa części Наименование детали	Platnost od: Availability since: Gültigkeit seit: Ważność od: Действие с:	Popis Description Beschreibung Opis Описание
28c	**445319030**	Trubka - sestava DUO 1 Tube - assy DUO 1 Rohr - Zusam. DUO 1 Rura - zestaw DUO 1 Трубка - сборка DUO 1		2 × 40
28c	**445321379**	Trubka 5.4 pravá Tube 5.4 right Rohr 5.4 rects Rura 5.4 prawa Трубка 5.4 права	2009 Červen June, Juni Czerwiec Июнь	2 × 40
29	**1971012068**	Těsnění ELAFLEX VD 33/24 ELAFLEX Gasket VD 33/24 Dichtung ELAFLEX VD 33/24 Uszczelka ELAFLEX VD 33/24 Уплотнение ELAFLEX VD 33/24		40, 80
30	**1971012128**	Těsnění ELAFLEX VD 42/29 ELAFLEX Gasket VD 42/29 Dichtung ELAFLEX VD 42/29 Uszczelka ELAFLEX VD 42/29 Уплотнение ELAFLEX VD 42/29		40, 80

Odsávání par Vapour recovery Dampfabsaugung Odsysanie oparów Обратный отвод паров	8994.4xx/S 8996.4xx/S 8998.4xx/S

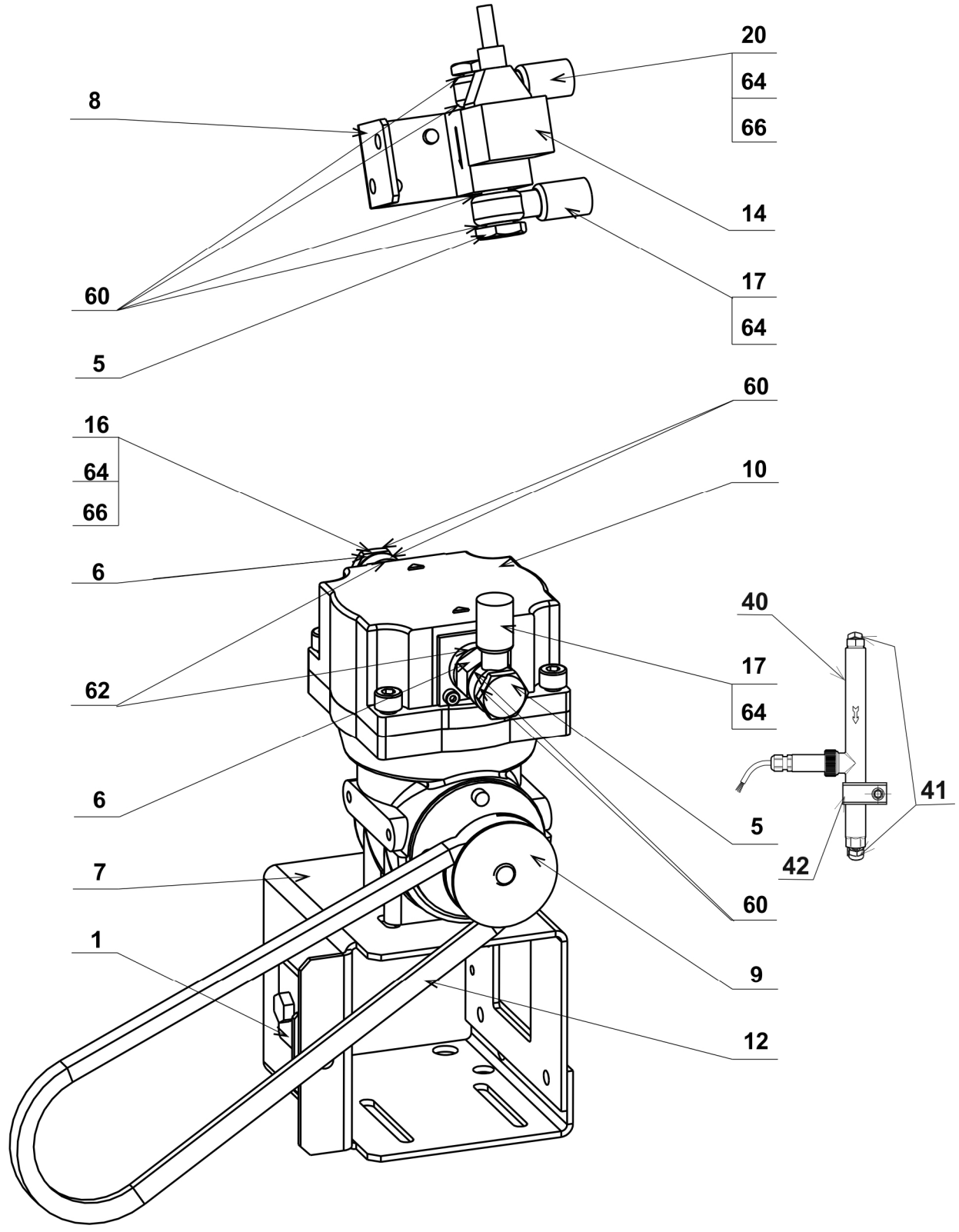

Odsávání par Vapour recovery Dampfabsaugung Odsysanie oparów Обратный отвод паров	Číslo výkresu, Figure number Zeichnungsnummer, Numer rysunku Номер чертежа
	*)

Pozice číslo Position number Positionsnummer Pozycja numer Номер позиции	Objednací číslo dílu Part ref. no Bestellnummer Zamów. numer Номер детали	Název dílu Name of the part Benennung des Teiles Nazwa części Наименование детали	Platnost od: Availability since: Gültigkeit seit: Ważność od: Действие с:	Popis Description Beschreibung Opis Описание
1	445415716	Držák šroubu Screw holder Halter der Schraube Uchwyt śruby Захват винта		
5	420400170	Šroub Screw Schraube Śruba Винт		
6	440405627	Přechodka Reducer Übergangsstück Przejściówka Переход		
7	440315700	Konzola vývěvy Vacuum pump bracket Konsole der Vakuumpumpe Konsola pompy próżniowej Консоль вакуум-насоса		
8	440317591	Konzola ventilu Valve bracket Konsole des Ventiles Konsola zawóra Консоль клапана		
9	440416583	Řemenice Belt pulley Riemenscheibe Koło cięgnowe Ременный шкив		
10	2684002058	Vývěva Vacuum pump Vakuumpumpe Pompa próżniowa Вакуум-насос		
12	9310639122	Řemen klínový V-belt Keilriemen Pas klinowy Клиновой ремень		
14	2684002080	Proporcionální ventil Proportional valve Proportionales Ventil Zawór proporcjonalny Пропорциональный вентиль		DANFOSS

Odsávání par Vapour recovery Dampfabsaugung Odsysanie oparów Обратный отвод паров	Číslo výkresu, Figure number Zeichnungsnummer, Numer rysunku Номер чертежа *)

Pozice číslo Position number Positionsnummer Pozycja numer Номер позиции	Objednací číslo dílu Part ref. no Bestellnummer Zamów. numer Номер детали	Název dílu Name of the part Benennung des Teiles Nazwa części Наименование детали	Platnost od: Availability since: Gültigkeit seit: Ważność od: Действие с:	Popis Description Beschreibung Opis Описание
14	**2684002015**	Proporcionální ventil Proportional valve Proportionales Ventil Zawór proporcjonalny Пропорциональный вентиль	2009 Červenec July, Juli Lipiec Июль	
16a	**2684000086**	Hadice nerezová 8 x 520 Stainless steel hose 8 x 520 Rostfreischlauch 8 x 520 Wąż nierdzewny 8 x 520 Нержавеющий шланг 8 x 520		matka/oko nut/loop Mutter/Schlaufe nakrętka/oko гайка/очко
16b	**2684000088**	Hadice nerezová 8 x 1680 Stainless steel hose 8 x 1680 Rostfreischlauch 8 x 1680 Wąż nierdzewny 8 x 1680 Нержавеющий шланг 8 x 1680		matka/oko nut/loop Mutter/Schlaufe nakrętka/oko гайка/очко
16c	**2684000092**	Hadice nerezová 8 x 860 Stainless steel hose 8 x 860 Rostfreischlauch 8 x 860 Wąż nierdzewny 8 x 860 Нержавеющий шланг 8 x 860		matka/oko nut/loop Mutter/Schlaufe nakrętka/oko гайка/очко
17	**2684000097**	Hadice nerezová 8 x 300 Stainless steel hose 8 x 300 Rostfreischlauch 8 x 300 Wąż nierdzewny 8 x 300 Нержавеющий шланг 8 x 300		oko/oko loop/loop Schlaufe/Schlaufe oko/oko очко/очко
20a	**2684000098**	Hadice nerezová 8 x 1200 Stainless steel hose 8 x 1200 Rostfreischlauch 8 x 1200 Wąż nierdzewny 8 x 1200 Нержавеющий шланг 8 x 1200		oko/oko loop/loop Schlaufe/Schlaufe oko/oko очко/очко
20b	**2684000109**	Hadice nerezová 8 x 1600 Stainless steel hose 8 x 1600 Rostfreischlauch 8 x 1600 Wąż nierdzewny 8 x 1600 Нержавеющий шланг 8 x 1600		oko/oko loop/loop Schlaufe/Schlaufe oko/oko очко/очко
21	**2684000085**	Hadice nerezová 8 x 270 Stainless steel hose 8 x 270 Rostfreischlauch 8 x 270 Wąż nierdzewny 8 x 270 Нержавеющий шланг 8 x 270		matka/oko nut/loop Mutter/Schlaufe nakrętka/oko гайка/очко
22	**2684000087**	Hadice nerezová 8 x 660 Stainless steel hose 8 x 660 Rostfreischlauch 8 x 660 Wąż nierdzewny 8 x 660 Нержавеющий шланг 8 x 660		matka/oko nut/loop Mutter/Schlaufe nakrętka/oko гайка/очко

Odsávání par Vapour recovery Dampfabsaugung Odsysanie oparów Обратный отвод паров	Číslo výkresu, Figure number Zeichnungsnummer, Numer rysunku Номер чертежа
	*)

Pozice číslo Position number Positionsnummer Pozycja numer Номер позиции	Objednací číslo dílu Part ref. no Bestellnummer Zamów. numer Номер детали	Název dílu Name of the part Benennung des Teiles Nazwa części Наименование детали	Platnost od: Availability since: Gültigkeit seit: Ważność od: Действие с:	Popis Description Beschreibung Opis Описание
40	**1331001020**	Měřící senzor průtoku par Fafnir VAPORIX-Flow Measuring probe of vapour flow Fafnir VAPORIX-Flow Messung der Dampfströmungssensor Fafnir VAPORIX-Flow Pomiar czujnika przepływu pary Fafnir VAPORIX-Flow Измерительный датчик расхода пара Fafnir VAPORIX-Flow		VRMS - Fafnir VAPORIX
41	**440423690**	Přechodka G3/8"/M16 Reducer G3/8"/M16 Übergangsstück G3/8"/M16 Przejściówka G3/8"/M16 Переход G3/8"/M16		VRMS - Fafnir VAPORIX
42	**1379001025**	Trubková spona NORMAFIX RSGU1.26/20W1 Pipe clamp NORMAFIX RSGU1.26/20W1 Rohrschelle NORMAFIX RSGU1.26/20W1 Obejma NORMAFIX RSGU1.26/20W1 Трубный зажим NORMAFIX RSGU1.26/20W1		VRMS - Fafnir VAPORIX
60	**1383129064**	Těsnicí kroužek 14x18 Sealing ring 14x18 Dichtungsring 14x18 Pierścień uszczelniający 14x18 Уплотнительное кольцо 14x18		
62	**1383129087**	Těsnicí kroužek 17x24 Sealing ring 17x24 Dichtungsring 17x24 Pierścień uszczelniający 17x24 Уплотнительное кольцо 17x24		
64	**9321630711**	Spirála bandážovací Bandaging spiral Bandagierspirale Uzwojenie ustalające Спираль бандажная		
66	**1379100400**	Pásek vázací 4 x 200 Binding belt 4 x 200 Bestrefen 4 x 200 Pas wiążący 4 x 200 Ремень вязальный 4 x 200		

Řídicí elektronika	8990.4xx/S
Control electronic	8993.4xx/S
Steuerelektronik	8994.4xx/S
Elektronika sterowania	8996.4xx/S
Управляющая электроника	8998.4xx/S

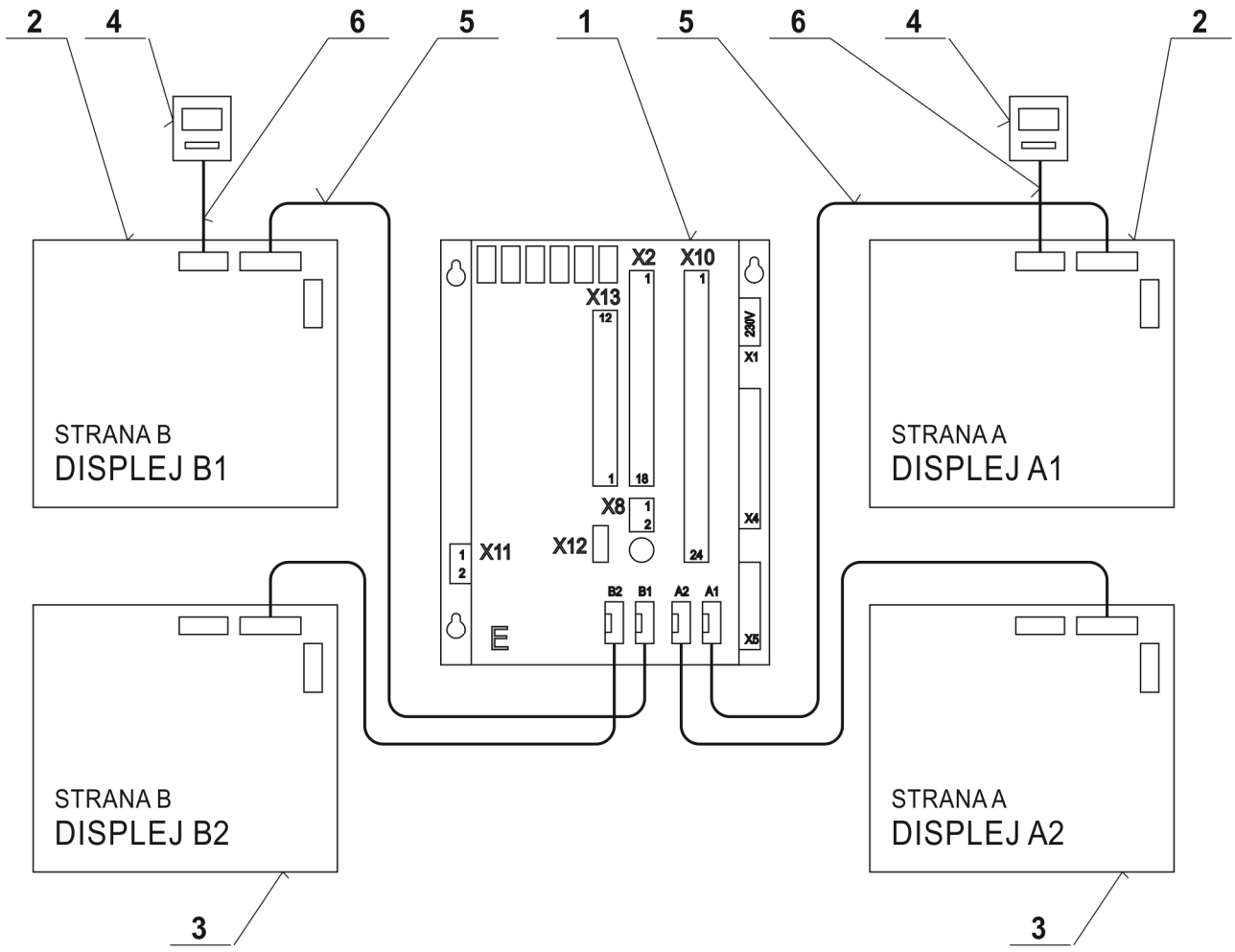

Pozice číslo Position number Positionsnummer Pozycja numer Номер позиции	Objednací číslo dílu Part ref. no Bestellnummer Zamów. numer Номер детали	Název dílu Name of the part Benennung des Teiles Nazwa części Наименование детали	Platnost od: Availability since: Gültigkeit seit: Ważność od: Действие с:	Popis Description Beschreibung Opis Описание
1	9046801105	Počitadlo ADP2/T-ATC Counter ADP2/T-ATC Zählwerk ADP2/T-ATC Licznik ADP2/T-ATC Счетчик ADP2/T-ATC		Oboustranný VS s ATC Double-sided dispenser with ATC Beiderseitige Zapfsäule mit ATC Dystrybutor obustronny z ATC Двусторонняя ТРК с ATC
1	9046801104	Počitadlo ADP2/T Counter ADP2/T Zählwerk ADP2/T Licznik ADP2/T Счетчик ADP2/T		

Řídicí elektronika Control electronic Steuerelektronik Elektronika sterowania Управляющая электроника	8990.4xx/S 8993.4xx/S 8994.4xx/S 8996.4xx/S 8998.4xx/S

Pozice číslo Position number Positionsnummer Pozycja numer Номер позиции	Objednací číslo dílu Part ref. no Bestellnummer Zamów. numer Номер детали	Název dílu Name of the part Benennung des Teiles Nazwa części Наименование детали	Platnost od: Availability since: Gültigkeit seit: Ważność od: Действие с:	Popis Description Beschreibung Opis Описание
2	9046801129	Displej DISPLCD/N-BL/NW/BAT Display DISPLCD/N-BL/NW/BAT Anzeiger DISPLCD/N-BL/NW/BAT Wyświetlacz DISPLCD/N-BL/NW/BAT Дисплей DISPLCD/N-BL/NW/BAT		S čidly otvírání dveří With sensor of door openning Mit Geber der Türöffnung Z czujnikami otwarcia drzwi С датчиком открытия дверей
2	9046801137	Displej DISPLCD/N-BL/PW/BAT Display DISPLCD/N-BL/PW/BAT Anzeiger DISPLCD/N-BL/PW/BAT Wyświetlacz DISPLCD/N-BL/PW/BAT Дисплей DISPLCD/N-BL/PW/BAT	2009 Červenec July, Juli Lipiec Июль	S čidly otvírání dveří with sensor of door openning mit Geber der Türöffnung z czujnikami otwarcia drzwi с датчиком открытия дверей
3	9046801128	Displej DISPLCD/N-BL/NW Display DISPLCD/N-BL/NW Anzeiger DISPLCD/N-BL/NW Wyświetlacz DISPLCD/N-BL/NW Дисплей DISPLCD/N-BL/NW		
3	9046801136	Displej DISPLCD/N-BL/PW Display DISPLCD/N-BL/PW Anzeiger DISPLCD/N-BL/PW Wyświetlacz DISPLCD/N-BL/PW Дисплей DISPLCD/N-BL/PW	2009 Červenec July, Juli Lipiec Июль	
4	9046801119	Totalizér TOT1/T Total counter TOT1/T Summenzähler TOT1/T Totalizer TOT1/T Тотализер TOT1/T		
5	9046801124	Kabel KABDISP 3/M Cable KABDISP 3/M Kabel KABDISP 3/M Kabel KABDISP 3/M Провод KABDISP 3/M		Kabel počitadlo-displej Cable counter-display Kabel Zählwerk-Anzeiger Kabel licznik-wyświetlacz Провод счетчик-дисплей
6	9046801125	Kabel KABTOT 3/MN Cable KABTOT 3/MN Kabel KABTOT 3/MN Kabel KABTOT 3/MN Провод KABTOT 3/MN		Kabel displej-totalizér Cable display-total counter Kabel Anzeiger-Summenzähler Kabel licznik-totalizer Провод дисплей-тотализер

Ostatní řídicí elektronika	**8990.4xx/S**
Other control electronic	**8993.4xx/S**
Andere Steuerelektronik	**8994.4xx/S**
Pozostała elektronika sterowania	**8996.4xx/S**
Остальная управляющая электроника	**8998.4xx/S**

Pozice číslo Position number Positionsnummer Pozycja numer Номер позиции	Objednací číslo dílu Part ref. no Bestellnummer Zamów. numer Номер детали	Název dílu Name of the part Benennung des Teiles Nazwa części Наименование детали	Popis Description Beschreibung Opis Описание
	440418160	Klávesnice předvolby Preselection keyboard Tastatureinstellungen Klawiatura preselekcji Клавиатура предварительного выбора	
	***)**	Popis předvolby Description preselection Beschreibung Tastatureinstellungen Opis preselekcji Описание предварительного выбора	Různé jazykové verze Variety of languages Verschiedene der Sprachversionen Różne wersje językowe Разность языковых вариантов
	9046801063	Modul SOPAM Module SOPAM Modul SOPAM Moduł SOPAM Модуль SOPAM	se signalizačními světly with signall. lights mit Signalisierungsleuchter z światłami sygnalizacyjnymi с сигнализационными светами
	9046801064	Modul SATM Module SATM Modul SATM Moduł SATM Модуль SATM	se satelitem with satellite mit Satellit z satelitą с сателлитом
	9046801156	Převodník PLOG - 485 Converter PLOG - 485 Umsetzer PLOG - 485 Przetwornik PLOG - 485 Преобразователь PLOG - 485	s komunikací LOGITRON with LOGITRON communication mit Kommunikation LOGITRON z komunikcją LOGITRON с коммуникацией LOGITRON
	485407251	Modul VAP-MPD Module VAP-MPD Modul VAP-MPD Moduł VAP-MPD Модуль VAP-MPD	VRMS – Fafnir VAPORIX

Elektrické díly **Electric parts** **Elektroteile** **Elementy elektryczne** **Электрические детали**	**8990.4xx/S** **8993.4xx/S** **8994.4xx/S** **8996.4xx/S** **8998.4xx/S**

Pozice číslo Position number Positionsnummer Pozycja numer Номер позиции	Objednací číslo dílu Part ref. no Bestellnummer Zamów. numer Номер детали	Název dílu Name of the part Benennung des Teiles Nazwa części Наименование детали	Popis Description Beschreibung Opis Описание
	905835072	Svorkovnice řadová RSA4 Terminal box RSA4 Klemmleiste RSA4 Szeregowa listwa zaciskowa RSA4 Клеммная плата RSA4	
	9058350065	Svorkovnice řadová PE RSA4 - zelená Terminal box PE RSA4 - green Klemmleiste PE RSA4 - grün Szeregowa listwa zaciskowa PE RSA4 - zielona Клеммная плата PE RSA4 - зеленая	
	9058350066	Svorkovnice řadová PE RSA4 - žlutá Terminal box PE RSA4 - yellow Klemmleiste PE RSA4 - gelb Szeregowa listwa zaciskowa PE RSA4 - żółta Клеммная плата PE RSA4 - желтая	
	9051241621	Vývodka M 16 x 1,5 Bushing M 16 x 1,5 Kabelausführung M 16 x 1,5 Końcówka M 16 x 1,5 Концевая втулка M 16 x 1,5	
	9051242021	Vývodka M 20 x 1,5 Bushing M 20 x 1,5 Kabelausführung M 20 x 1,5 Końcówka M 20 x 1,5 Концевая втулка M 20 x 1,5	
	9051281621	Záslepka M 16 x 1,5 Plug M 16 x 1,5 Stopfen M 16 x 1,5 Zaślepka M 16 x 1,5 Заглушка M 16 x 1,5	
	9051282021	Záslepka M 20 x 1,5 Plug M 20 x 1,5 Stopfen M 20 x 1,5 Zaślepka M 20 x 1,5 Заглушка M 20 x 1,5	
	9051291601	Matice M 16 x 1,5 Nut M 16 x 1,5 Mutter M 16 x 1,5 Nakrętka M 16 x 1,5 Гайка M 16 x 1,5	
	9051292001	Matice M 20 x 1,5 Nut M 20 x 1,5 Mutter M 20 x 1,5 Nakrętka M 20 x 1,5 Гайка M M 20 x 1,5	

Elektrické díly **Electric parts** **Elektroteile** **Elementy elektryczne** **Электрические детали**	**8990.4xx/S** **8993.4xx/S** **8994.4xx/S** **8996.4xx/S** **8998.4xx/S**

Pozice číslo Position number Positionsnummer Pozycja numer Номер позиции	Objednací číslo dílu Part ref. no Bestellnummer Zamów. numer Номер детали	Název dílu Name of the part Benennung des Teiles Nazwa części Наименование детали	Popis Description Beschreibung Opis Описание
	9051221601	O-kroužek M 16 x 1,5 O-ring M 16 x 1,5 O-ring M 16 x 1,5 O-ring M 16 x 1,5 O-кольцо M 16 x 1,5	
	9051222001	O-kroužek M 20 x 1,5 O-ring M 20 x 1,5 O-ring M 20 x 1,5 O-ring M 20 x 1,5 O-кольцо M 20 x 1,5	
	9003800002	Kabel H05W5-F 3G 1,5 Cable H05W5-F 3G 1,5 Kabel H05W5-F 3G 1,5 Kabel H05W5-F 3G 1,5 Провод H05W5-F 3G 1,5	
	9003800001	Kabel H05W5-F 4G 1,5 Cable H05W5-F 4G 1,5 Kabel H05W5-F 4G 1,5 Kabel H05W5-F 4G 1,5 Провод H05W5-F 4G 1,5	
	9003800010	Kabel H05WC4V5-K 2X1 Cable H05WC4V5-K 2X1 Kabel H05WC4V5-K 2X1 Kabel H05WC4V5-K 2X1 Провод H05WC4V5-K 2X1	
	9003800008	Kabel H05W5-F 5G1 Cable H05W5-F 5G1 Kabel H05W5-F 5G1 Kabel H05W5-F 5G1 Провод H05W5-F 5G1	899x.xxx/P
	9022350165	Stykač - cívka 230 V, 50 Hz Contactor - spool 230 V, 50 Hz Schaltschütz - Spule 230 V, 50 Hz Stycznik - cewka 230 V, 50 Hz Контактор - катушка 230 V, 50 Hz	899x.xxx/P
	9035300050	Jistič 0,12 kW Circuit breaker 0,12 kW Schutzschalter 0,12 kW Wyłącznik 0,12 kW Защитный автомат 0,12 kW	899x.xxx/P s odsáváním par with vapour recovery system mit Dampfabsaugung z odsysaniem oparów с обратным отводом паров
	9440309511	Teplovzdušný ventilátor 250 W Air-heating ventilator 250 W Luftheitzventilator 250 W Wentylator ciepłego powietrza 250 W Нагревательный вентилятор 250 W	s vytápěním skříně elektroniky with heating of electronic case mit Elektronikkastenbeheizung z ogrzewaniem szafy elektroniki с отоплением коробки электроники
	9440309520	Termostat Thermostat Thermostat Termostat Термостат	s vytápěním skříně elektroniky with heating of electronic case mit Elektronikkastenbeheizung z ogrzewaniem szafy elektroniki с отоплением коробки электроники

Elektrické díly **Electric parts** **Elektroteile** **Elementy elektryczne** **Электрические детали**	**8990.4xx/S** **8993.4xx/S** **8994.4xx/S** **8996.4xx/S** **8998.4xx/S**

Pozice číslo Position number Positionsnummer Pozycja numer Номер позиции	Objednací číslo dílu Part ref. no Bestellnummer Zamów. numer Номер детали	Název dílu Name of the part Benennung des Teiles Nazwa części Наименование детали	Popis Description Beschreibung Opis Описание
	9040800021	Optický modul OVOLUX SIRENA Optical module OVOLUX SIRENA Optischer Modul OVOLUX SIRENA Moduł optyczny OVOLUX SIRENA Оптический модуль OVOLUX SIRENA	s červeným signalizačním světlem with red signalling light mit Rotsignalisierungslicht z czerwonym światłom sygnalizacyjnym с красным сигнал. светом
	9040800019	Žárovka 10 W Lamp 10 W Lampe 10 W Żarówka 10 W Лампочка 10 W	s červeným signalizačním světlem with red signalling light mit Rotsignalisierungslicht z czerwonym światłom sygnalizacyjnym с красным сигнал. светом
	9035300047	Spínač SECATEC Switch SECATEC Schalter SECATEC Wyłącznik SECATEC Включатеть SECATEC	s čidly otvírání dveří with sensor of door openning mit Geber der Türöffnung z czujnikami otwarcia drzwi с датчиком открытия дверей

Rozvodné krabice **Distribution boxes** **Verteilungsdose** **Puszki rozdzielcze** **Распределительные коробки**	**8990.4xx/S** **8993.4xx/S** **8994.4xx/S** **8996.4xx/S** **8998.4xx/S**

Pozice číslo Position number Positionsnummer Pozycja numer Номер позиции	Objednací číslo dílu Part ref. no Bestellnummer Zamów. numer Номер детали	Název dílu Name of the part Benennung des Teiles Nazwa części Наименование детали	Platnost od: Availability since: Gültigkeit seit: Ważność od: Действие с:	Popis Description Beschreibung Opis Описание
	9035354612	Krabice rozvodná E331/A-1 Distribution box E331/A-1 Verteilungsdose E331/A-1 Puszka rozdzielcza E331/A-1 Распределительная коробка E331/A-1		
	489406787	Krabice rozvodná A1 Distribution box A1 Verteilungsdose A1 Puszka rozdzielcza A1 Распределительная коробка A1	2013 Březen March, März Marzec Март	
	9035354613	Krabice rozvodná E331/B-1 Distribution box E331/B-1 Verteilungsdose E331/B-1 Puszka rozdzielcza E331/B-1 Распределительная коробка E331/B-1		
	489406788	Krabice rozvodná B1 Distribution box B1 Verteilungsdose B1 Puszka rozdzielcza B1 Распределительная коробка B1	2012 Prosinec December Dezember Grudzień Декабрь	
	9035354625	Krabice rozvodná E331/B-2 Distribution box E331/B-2 Verteilungsdose E331/B-2 Puszka rozdzielcza E331/B-2 Распределительная коробка E331/B-2		
	489406834	Krabice rozvodná B2 Distribution box B2 Verteilungsdose B2 Puszka rozdzielcza B2 Распределительная коробка B2	2013 Březen March, März Marzec Март	
	9035354628	Krabice rozvodná E331/B-5 Distribution box E331/B-5 Verteilungsdose E331/B-5 Puszka rozdzielcza E331/B-5 Распределительная коробка E331/B-5		
	489406807	Krabice rozvodná B5 Distribution box B5 Verteilungsdose B5 Puszka rozdzielcza B5 Распределительная коробка B5	2013 Březen March, März Marzec Март	
	489406845	Krabice rozvodná B10 Distribution box B10 Verteilungsdose B10 Puszka rozdzielcza B10 Распределительная коробка B10		

Rozvodné krabice **Distribution boxes** **Verteilungsdose** **Puszki rozdzielcze** **Распределительные коробки**	**8990.4xx/S** **8993.4xx/S** **8994.4xx/S** **8996.4xx/S** **8998.4xx/S**

Pozice číslo Position number Positionsnummer Pozycja numer Номер позиции	Objednací číslo dílu Part ref. no Bestellnummer Zamów. numer Номер детали	Název dílu Name of the part Benennung des Teiles Nazwa części Наименование детали	Platnost od: Availability since: Gültigkeit seit: Ważność od: Действие с:	Popis Description Beschreibung Opis Описание
	9035354631	Krabice rozvodná E331/C-3 Distribution box E331/C-3 Verteilungsdose E331/C-3 Puszka rozdzielcza E331/C-3 Распределительная коробка E331/C-3		
	9035354621	Krabice rozvodná E331/C-5 Distribution box E331/C-5 Verteilungsdose E331/C-5 Puszka rozdzielcza E331/C-5 Распределительная коробка E331/C-5		

V-line H 46xx.xxx

Upozornění:
Záruka bude poskytnuta pouze v případě použití originálních dílů uvedených v tomto katalogu.

Notice:
The guarantee will be provided only in case of original parts using from this spare parts book.

Achtung:
Die Garantie wird nur bei der Verwendung der Originalteile gewährt, die in diesem Katalog beinhaltet sind.

Uwaga!
Warunkiem skorzystania z gwarancji jest wyłączne użycie orginalnych części zamiennych, które są zawartością tego katalogu.

Предупреждение:
Гарантия будет предоставлена только в случае использования оригинальных частей приведенных в данном каталоге.

Adast Systems, a.s.
679 04 Adamov, č.p. 496
Czech Republic

Phone: +420 516 519 201
Fax: +420 516 519 102
E-mail: sales@adastsystems.cz
www.adastsystems.cz

Vzhledem k neustálému vývoji si výrobce vyhrazuje právo technických změn!

Regarding continuous development the producer stipulates the right to pursue technical changes!

In Hinsicht auf die kontinuierliche Entwicklung behaltet sich der Erzeuger das Änderungsrecht vor!

W związku ze ciągłym rozwojem producent zastrzega sobie prawo do zmian technicznych!

Ввиду постоянного опытного производства изготовитель оставляет за собой право технических изменений!

MKT 012-09-2017